KREISSÄGE PL40C-----B TYPE 7

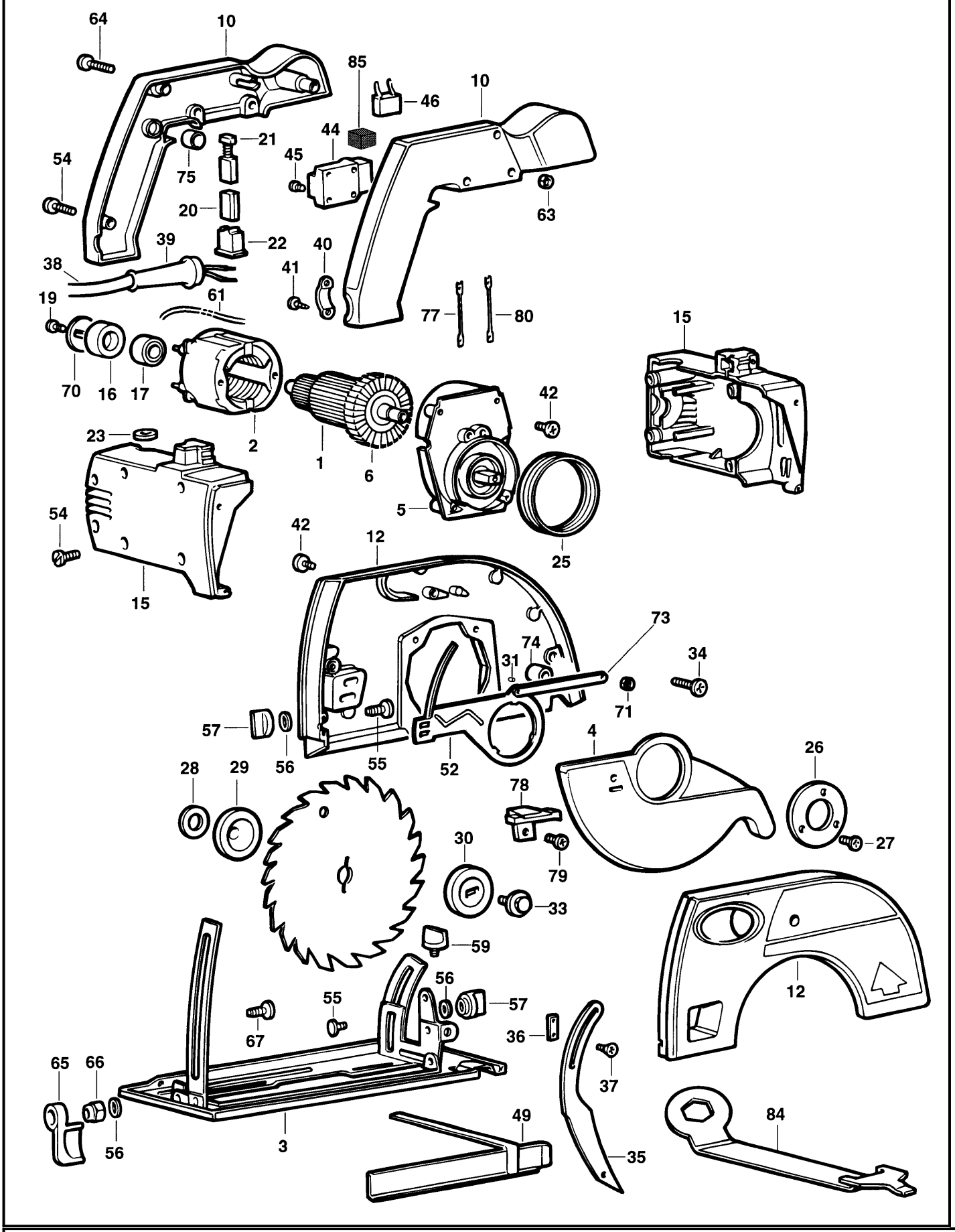

E9948.tif

KREISSÄGE PL40C-----B TYPE 7

Pos. Nr		Ersatzteilnummer	Beschreibung	Preis	Variants
1	* 1	368877-02	ANKER ZSB		
2	1	373008-03	FELD 230V		
3	1	000000-00	NICHT MEHR LIEFERBAR		
4	1	000000-00	NICHT MEHR LIEFERBAR		
5	1	879348	GETRIEBE ZSB		
6	1	000000-00	NICHT MEHR LIEFERBAR		
10	1	000000-00	NICHT MEHR LIEFERBAR		
12	1	000000-00	NICHT MEHR LIEFERBAR		
15	1	000000-00	NICHT MEHR LIEFERBAR		
16	1	870052	HUELSE		
17	1	330003-31	KUGELLAGER		
19	1	911276	SCHRAUBE		
20	2	321337	KOHLEHALTER		
21	2	321338	KOHLE		
22	2	321328	EINSATZ		
23	2	321345	KOHLEKAPPE		
25	1	914816	FEDER		
26	1	000000-00	NICHT MEHR LIEFERBAR		
27	3	000000-00	NICHT MEHR LIEFERBAR		
28	1	910623	UNTERLEGSCHEIBE		
29	1	911627	FLANSCH		
30	1	911795	FLANSCH		
31	1	000000-00	NICHT MEHR LIEFERBAR		
33	1	911760	SCHRAUBE		
34	4	324006-02	SCHRAUBE		
35	1	000000-00	NICHT MEHR LIEFERBAR		
36	1	000000-00	NICHT MEHR LIEFERBAR		
37	2	000000-00	NICHT MEHR LIEFERBAR		
38	1	330060-45	KABEL MIT STECKER		
39	1	916969	SCHUTZ		
40	1	910556	KABELKLEMME		
41	2	894748	SCHRAUBE		
42	3	324006-00	SCHRAUBE		
44	1	911724-00	SCHALTER		TYPE 7
44	1	000000-00	NICHT MEHR LIEFERBAR		TYPE 6
45	4	911026	SCHRAUBE		TYPE 6
46	1	000000-00	NICHT MEHR LIEFERBAR		
49	1	321561	ANSCHLAG		
52	1	000000-00	NICHT MEHR LIEFERBAR		
54	9	911325	SCHRAUBE		
55	2	000000-00	NICHT MEHR LIEFERBAR		
56	3	330016-07	UNTERLEGSCHEIBE		
57	2	000000-00	NICHT MEHR LIEFERBAR		
59	1	322320	KNOPF		
61	2	321354	LITZE 70MM		
63	2	322319	MUTTER		
64	2	000000-00	NICHT MEHR LIEFERBAR		
65	1	000000-00	NICHT MEHR LIEFERBAR		
66	1	000000-00	NICHT MEHR LIEFERBAR		
67	1	000000-00	NICHT MEHR LIEFERBAR		
70	1	870405	UNTERLEGSCHEIBE		
71	1	000000-00	NICHT MEHR LIEFERBAR		
73	1	000000-00	NICHT MEHR LIEFERBAR		
74	1	918366	GUMMI		
75	1	917650-01	LEHR		TYPE 6
77	1	000000-00	NICHT MEHR LIEFERBAR		
78	1	322462	LASCHE		
79	1	000000-00	NICHT MEHR LIEFERBAR		

KREISSÄGE PL40C-----B TYPE 7

80	1	000000-00	NICHT MEHR LIEFERBAR
84	1	000000-00	NICHT MEHR LIEFERBAR
85	2	000000-00	NICHT MEHR LIEFERBAR

R10821

Teil 1 enth ä lt Teile 6, 16, 17, 19, 70.

Typ 6 ist f ü r 1150 Watt zugelassen.
Typ 7 ist f ü r 1200 Watt zugelassen.