GARTENSCHERE GCT330----A

TYPE 1

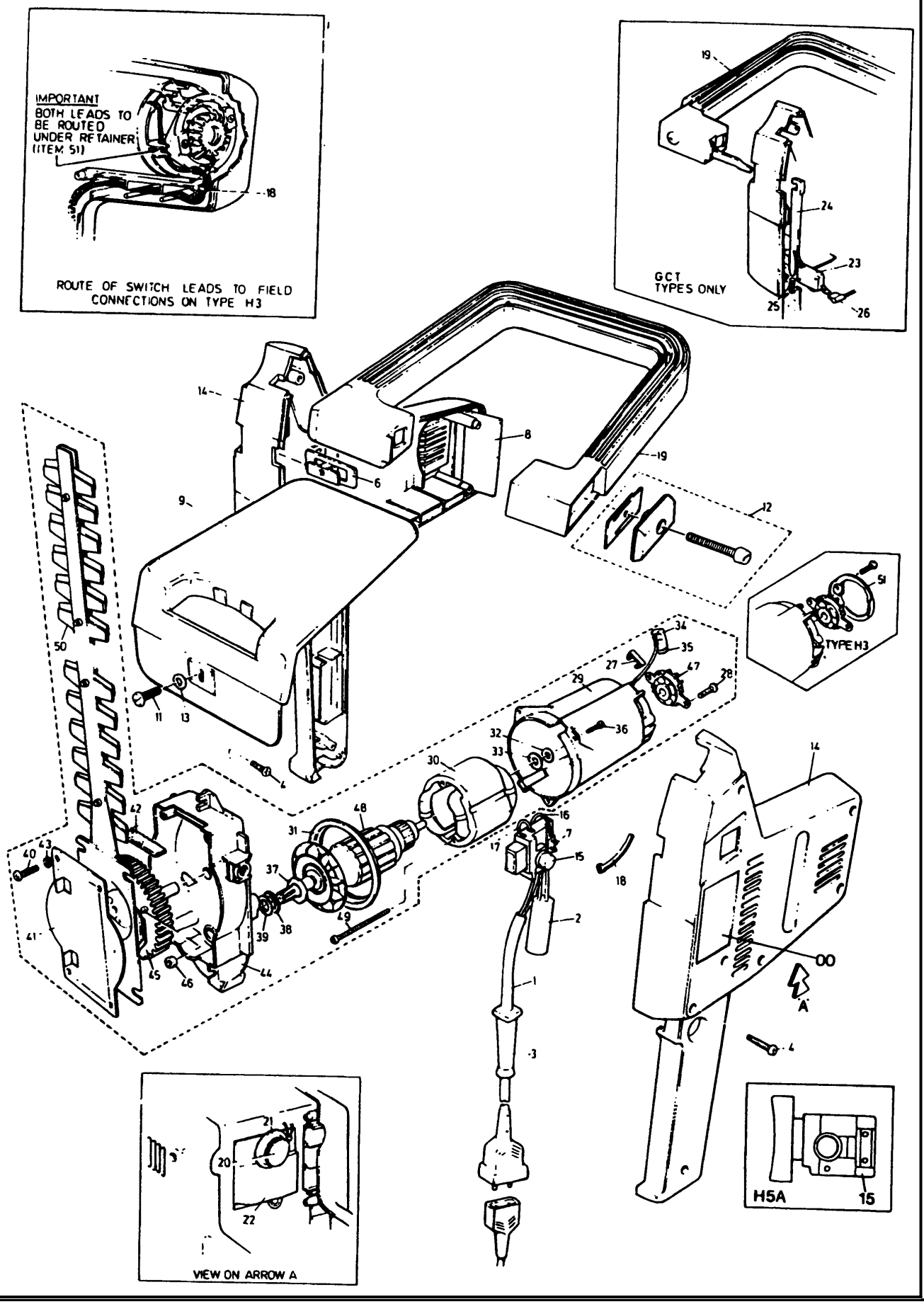

E10191.tif

GARTENSCHERE GCT330----A

TYPE 1

Pos.	Nr	Ersatzteilnummer	Beschreibung	Preis	Variants	
1	1	000000-00	NICHT MEHR LIEFERBAR		GB	
1	1	330048-01	KABELSATZ (EURO)		NO	
1	1	330048-01	KABELSATZ (EURO)		SE	
1	1	330048-01	KABELSATZ (EURO)		DE	
1	1	330048-01	KABELSATZ (EURO)		DK	
1	1	330048-01	KABELSATZ (EURO)		FI	
1	1	857488	KABEL ZSB		IE	
1	1	857488	KABEL ZSB		ZA	
2	1	807285-08	KONDENSATOR			
3	1	859013	SCHUTZ			
4	7	849256	SCHRAUBE			
6	1	000000-00	NICHT MEHR LIEFERBAR			
7	2	000000-00	NICHT MEHR LIEFERBAR			
9	1	000000-00	NICHT MEHR LIEFERBAR			
11	1	000000-00	NICHT MEHR LIEFERBAR			
12	1	000000-00	NICHT MEHR LIEFERBAR			
13	1	000000-00	NICHT MEHR LIEFERBAR			
15	1	795780	SCHALTER		DE	
15	1	795780	SCHALTER			H3
15	1	795780	SCHALTER			H5
15	1	795780	SCHALTER			H1-H1A
26	1	810965	LITZE			
28	2	000000-00	NICHT MEHR LIEFERBAR			
30	1	000000-00	NICHT MEHR LIEFERBAR			
32	1	000000-00	NICHT MEHR LIEFERBAR			
33	1	000000-00	NICHT MEHR LIEFERBAR			
35	2	883772	KOHLE			
36	3	891024	SCHRAUBE			
38	1	000000-00	NICHT MEHR LIEFERBAR			
39	1	000000-00	NICHT MEHR LIEFERBAR			
40	4	895810	SCHRAUBE			
42	1	000000-00	NICHT MEHR LIEFERBAR			
43	4	000000-00	NICHT MEHR LIEFERBAR			
45	*1	000000-00	NICHT MEHR LIEFERBAR			H5A
47	1	000000-00	NICHT MEHR LIEFERBAR		DE	
49	2	000000-00	NICHT MEHR LIEFERBAR			
50	1	000000-00	NICHT MEHR LIEFERBAR			GCT400 H5 DE
50	1	000000-00	NICHT MEHR LIEFERBAR			GCT400E H5 DE
50	1	000000-00	NICHT MEHR LIEFERBAR			GCT600-GCT600E H5

R10483

Wenn Artikel 14, Geh ä use, f ü r Typ 1-5, ben ö tigt wird, Artikel 14, 15 vom Typ 5 verwenden.

Wird Artikel 45, Getriebe, ben ö tigt f ü r Typ 1-5, so ist Artikel 45 von Typ H5A zu verwenden.

Wird Artikel 48, Anker, f ü r Typ 1-1A ben ö tigt, sind Artikel 48, 50 von Typ H5 zu verwenden.