BOHRER KD577-----A TYPE 1

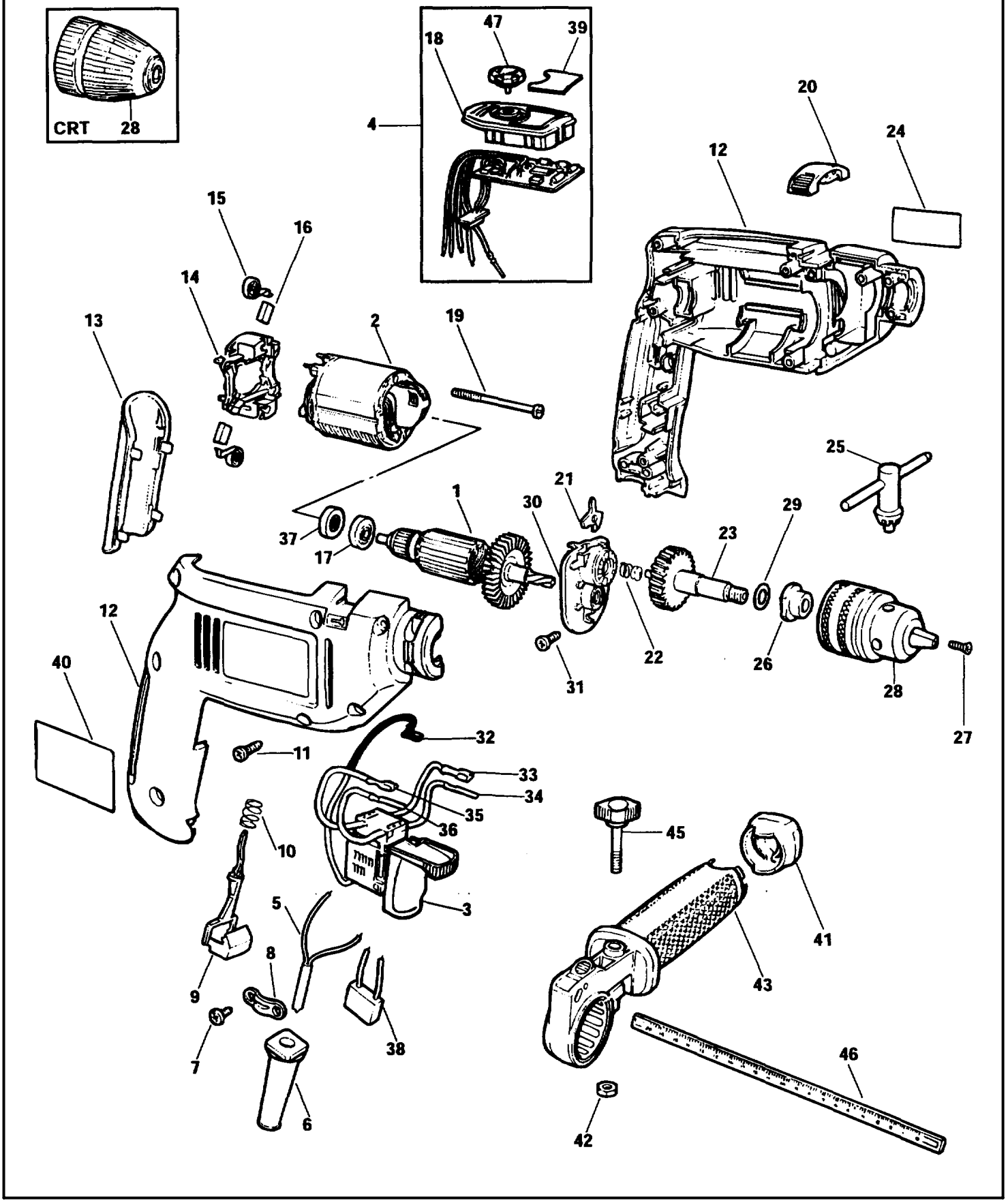

E11001.tif

BOHRER KD577-----A TYPE 1

Pos. Nr		Ersatzteilnummer	Beschreibung	Preis	Variants	
1	1	798863-00	ANKER ZSB			
2	1	000000-00	NICHT MEHR LIEFERBAR			
3	1	000000-00	NICHT MEHR LIEFERBAR			
4	1	000000-00	NICHT MEHR LIEFERBAR			
5	1	330060-53	KABELSATZ		IE	
5	1	330060-53	KABELSATZ		KW	
5	1	330060-53	KABELSATZ		GB	
5	1	330080-03	KABELSATZ (EURO)		ZA	
5	1	330080-03	KABELSATZ (EURO)		NO	
5	1	330080-03	KABELSATZ (EURO)		PT	
5	1	330080-03	KABELSATZ (EURO)		SE	
5	1	330080-03	KABELSATZ (EURO)		FR	
5	1	330080-03	KABELSATZ (EURO)		GR	
5	1	330080-03	KABELSATZ (EURO)		NL	
5	1	330080-03	KABELSATZ (EURO)		DK	
5	1	330080-03	KABELSATZ (EURO)		ES	
5	1	330080-03	KABELSATZ (EURO)		FI	
5	1	330080-03	KABELSATZ (EURO)		AT	
5	1	330080-03	KABELSATZ (EURO)		BE	
5	1	330080-03	KABELSATZ (EURO)		DE	
5	1	330080-05	KABELSATZ		UG	
5	1	330080-05	KABELSATZ		CH	
5	1	330080-05	KABELSATZ		PA	
5	1	330080-05	KABELSATZ		PE	
5	1	330080-05	KABELSATZ		AR	
5	1	330080-05	KABELSATZ		BO	
5	1	330080-05	KABELSATZ		BR	
5	1	330080-40	KABELSATZ		IT	
5	1	000000-00	NICHT MEHR LIEFERBAR		AU	
6	1	770235	SCHUTZ			Keyless Chuck
6	1	770236	SCHUTZ			S2A Chuck
7	2	821057	SCHRAUBE			
8	1	821070	KABELKLEMME			
9	1	000000-00	NICHT MEHR LIEFERBAR			
10	1	748158	FEDER			
11	9	809961	SCHRAUBE			
12	1	000000-00	NICHT MEHR LIEFERBAR			
13	1	000000-00	NICHT MEHR LIEFERBAR			
14	1	000000-00	NICHT MEHR LIEFERBAR			
15	1	808527-00	KOHLEFEDER			
16	1	806681	KOHLE			
17	1	812970	LAGERHALTER,GUMMI			
18	1	000000-00	NICHT MEHR LIEFERBAR			
19	2	000000-00	NICHT MEHR LIEFERBAR			
20	1	000000-00	NICHT MEHR LIEFERBAR			
21	1	000000-00	NICHT MEHR LIEFERBAR			
22	1	821986	FEDER			
23	1	808675-49	SPIND.+GETR. ZSB			
24	1	000000-00	NICHT MEHR LIEFERBAR		SE	
24	1	000000-00	NICHT MEHR LIEFERBAR		UG	
24	1	000000-00	NICHT MEHR LIEFERBAR		ZA	
24	1	000000-00	NICHT MEHR LIEFERBAR		PA	
24	1	000000-00	NICHT MEHR LIEFERBAR		PE	
24	1	000000-00	NICHT MEHR LIEFERBAR		PT	
24	1	000000-00	NICHT MEHR LIEFERBAR		KW	
24	1	000000-00	NICHT MEHR LIEFERBAR		NL	
24	1	000000-00	NICHT MEHR LIEFERBAR		NO	
24	1	000000-00	NICHT MEHR LIEFERBAR		GR	

BOHRER KD577-----A TYPE 1

24	1	000000-00	NICHT MEHR LIEFERBAR	IE	
24	1	000000-00	NICHT MEHR LIEFERBAR	IT	
24	1	000000-00	NICHT MEHR LIEFERBAR	FI	
24	1	000000-00	NICHT MEHR LIEFERBAR	FR	
24	1	000000-00	NICHT MEHR LIEFERBAR	GB	
24	1	000000-00	NICHT MEHR LIEFERBAR	DE	
24	1	000000-00	NICHT MEHR LIEFERBAR	DK	
24	1	000000-00	NICHT MEHR LIEFERBAR	ES	
24	1	000000-00	NICHT MEHR LIEFERBAR	BO	
24	1	000000-00	NICHT MEHR LIEFERBAR	BR	
24	1	000000-00	NICHT MEHR LIEFERBAR	CH	
24	1	000000-00	NICHT MEHR LIEFERBAR	AR	
24	1	000000-00	NICHT MEHR LIEFERBAR	AT	
24	1	000000-00	NICHT MEHR LIEFERBAR	BE	
24	1	000000-00	NICHT MEHR LIEFERBAR	AU	
25	1	330034-08	BOHRF.SCHLUESSEL		S2A Chuck
26	1	000000-00	NICHT MEHR LIEFERBAR		
27	1	805434	SPEZIALSCHRAUBE		
28	1	580569-00	SPANNBOHRFUTTER		Keyless Chuck
28	1	330033-23	BOHRFUTTER 13 MM		S2A Chuck
29	1	000000-00	NICHT MEHR LIEFERBAR		
30	1	000000-00	NICHT MEHR LIEFERBAR		
31	2	809961	SCHRAUBE		
32	1	000000-00	NICHT MEHR LIEFERBAR		
33	1	000000-00	NICHT MEHR LIEFERBAR		
34	1	000000-00	NICHT MEHR LIEFERBAR		
35	1	000000-00	NICHT MEHR LIEFERBAR		
37	1	000000-00	NICHT MEHR LIEFERBAR		
38	1	807745	KONDENSATOR		
39	1	000000-00	NICHT MEHR LIEFERBAR		
41	1	000000-00	NICHT MEHR LIEFERBAR		
42	1	000000-00	NICHT MEHR LIEFERBAR		
43	1	000000-00	NICHT MEHR LIEFERBAR		
45	1	000000-00	NICHT MEHR LIEFERBAR		
46	1	000000-00	NICHT MEHR LIEFERBAR		
47	1	000000-00	NICHT MEHR LIEFERBAR		

R10059

KD577

Schlagbohrmaschine
Automatischer Drehmomentsensor, einstellbare Geschwindigkeit, R ü ckw ä rtslauf.

Zum Entfernen des Bohrfutters mu ß zun ä chst die Schraube, die ein Linksgewinde hat und das Bohrfutter an der Spindel befestigt, gel ö st werden.

Getriebekastenfett Duckhams Admax LM2 10 g.

Feld-Kaltwiderstand 4,2 Ohm
Anker-Kaltwiderstand 4,0 Ohm

BOHRER KD577-----A TYPE 1

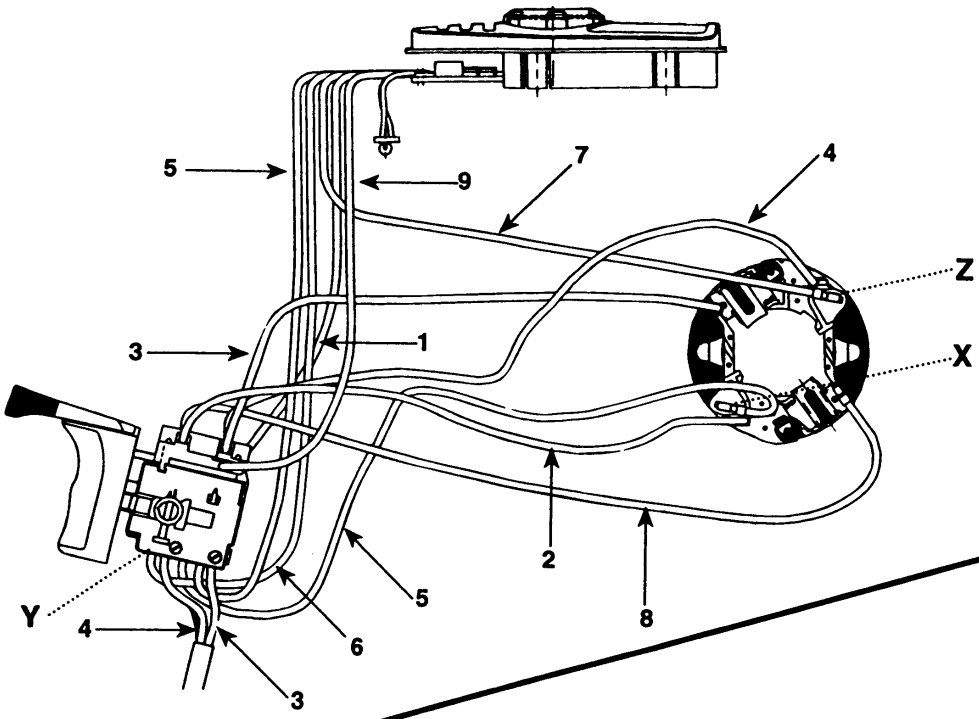

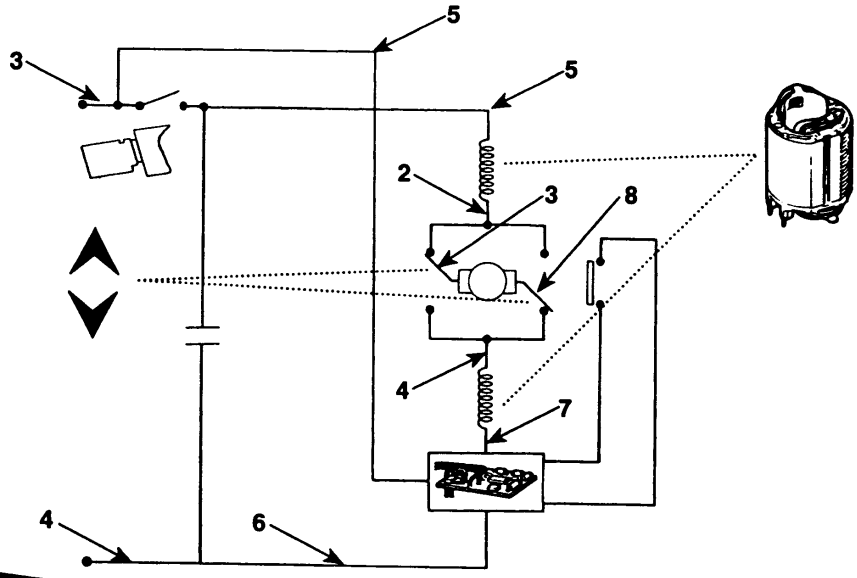

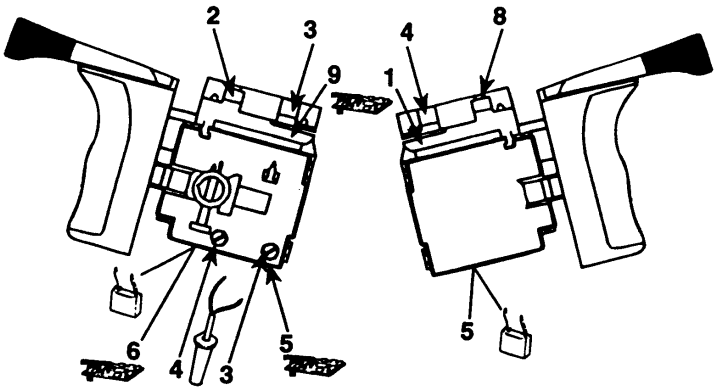

COLOUR KEY

	ENGLISH	FRENCH	ITALIAN	GERMAN
1	BLACK	NOIR	NERO	SCHWARZ
2	WHITE	BLANC	BIANCO	WEISS
3	BROWN	BRUN	MARRONE	BRAUN
4	BLUE	BLEU	BLU	BLAU
5	RED	ROUGE	ROSSO	ROT
6	VIOLET	VIOLET	VIOLETTA	VIOLETT
7	ORANGE	ORANGE	ARANCIO	ORANGE
8	GREY	GRIS	GRIGIO	GRAU
9	GREY / BLACK	GRIS / NOIR	GRIGIO / NERO	GRAU / SCHWARZ

E11002.tif