Motorgeräte / Trennschleifgeräte / TS 510, 760
Stückliste (1/26): A - Kurbelgehäuse

Art.Nr.	Artikel	Bild-Nr.	Stk-Zahl
4205 020 2102	Benennung: Kurbelgehäuse Ausführungsart: TS 510	1	1
4205 020 2103	Benennung: Kurbelgehäuse Ausführungsart: TS 760	2	1
4205 020 2104	Benennung: Kurbelgehäuse für TS 760 mit Schutz Ø 400 mm Ausführungsart: TS 760	3	1
9371 470 3120	Benennung: Stift DIN7-6m6x20	4	2
9022 341 1010	Benennung: Schraube IS-M5x18-10.9	5	10
9456 621 4910	Benennung: Sicherungsring DIN472-47x1,75	6	1
9503 003 0543	Benennung: Kugellager DIN625-6204	7	1
9503 003 0443	Benennung: Kugellager DIN625-6203	8	1
4201 708 8403	Benennung: Sechskantschraube M10x40	9	2
4205 647 9100	Benennung: Gummitülle	10	2
4205 350 5800	Benennung: Tanklüftung	11	1
1120 358 8105	Benennung: Lüftungseinsatz	12	1
	Benennung: Schlauch 3,1x5,7x325 mm, R3 (D)	13	1
0000 930 2803	Benennung: Schlauch 3,1x5,7 mm x 1 m, R3 (B)		1
0712 923 8004	Benennung: Schlauch 3,1x5,7 mm x 10 m, R3 (B)		1
4205 141 8602	Benennung: Schlauch 200 mm	14	1
9629 003 2900	Benennung: WDR DIN3760-25x47x7	15	1
9640 003 1570	Benennung: WDR DIN3760-BS15x24x7	16	1
1111 084 6600	Benennung: Einsatz	17	1
1111 029 0501	Benennung: Dichtung	18	1
1111 030 0402	Benennung: Kurbelwelle TI: (25.2005)	19	1
1120 036 8500	Benennung: Scheibenfeder 2x3,7	20	1
9512 003 3440	Benennung: Nadelkranz 13x17x17,5	21	1
4205 122 2500	Benennung: Schlauchklemme	22	1
4205 350 0550	Benennung: Tankverschluss	23	1
0000 992 6302	Benennung: Dichtring	24	1
4205 353 2300	Benennung: Kappe	25	1
9027 068 1480	Benennung: Flachrundschraube DIN603-M6x75	26	1
1111 790 9900	Benennung: Ringpuffer	27	2
1111 791 2700	Benennung: Rohr	28	1
1111 791 5400	Benennung: Halter	29	1
9022 341 1010	Benennung: Schraube IS-M5x18-10.9	30	2
9214 320 0900	Benennung: Sicherungsmutter DIN980-V M6-10	31	1
1111 648 7700	Benennung: Deckel	32	1
1111 007 1050	Benennung: Dichtungssatz Ausführungsart: TS 510		1
1111 007 1052	Benennung: Dichtungssatz nur in Brasilien erhältlich Ausführungsart: TS 510		1
1111 007 1051	Benennung: Dichtungssatz Ausführungsart: TS 760		1

Motorgeräte / Trennschleifgeräte / TS 510, 760
Stückliste (1/26): A - Kurbelgehäuse

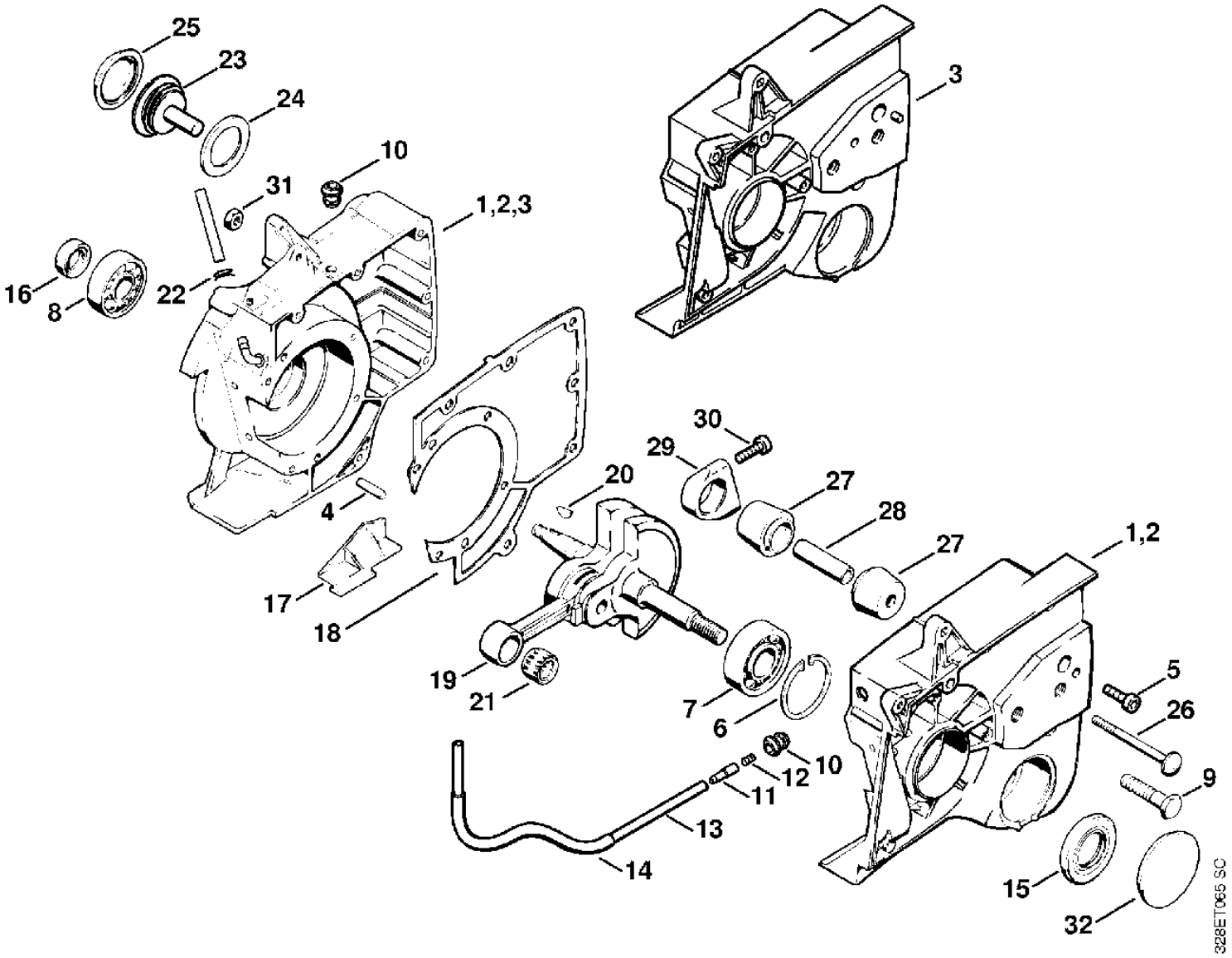

Motorgeräte / Trennschleifgeräte / TS 510, 760
Stückliste (2/26): B - Kurbelgehäuse (f. ältere Bauart)

Art.Nr.	Artikel	Bild-Nr.	Stk-Zahl
1111 020 2102	Benennung: * Kurbelgehäuse Ausführungsart: TS 510 Bis. Masch. Nr.: X 23 531 439 TI: (27.1991)	1	1
1111 020 2116	Benennung: * Kurbelgehäuse Ausführungsart: TS 760 Bis. Masch. Nr.: X 23 529 742 TI: (27.1991)	2	1
4205 647 1200	Benennung: * Deckel Bis. Masch. Nr.: X 23 529 742 TI: (27.1991)	3	1
1108 649 5000	Benennung: * Dichtring 5x8,3x4,3 Bis. Masch. Nr.: X 23 529 742 TI: (27.1991)	4	2
9079 216 0660	Benennung: * Flachkopfschraube DIN85-M4x12-5.8 Bis. Masch. Nr.: X 23 529 742 TI: (27.1991)	5	2
0000 951 7102	Benennung: * Verschlussschraube M12 Bis. Masch. Nr.: X 23 529 742 TI: (27.1991)	6	1
9636 965 1160	Benennung: * Dichtring DIN7603-12x16 Bis. Masch. Nr.: X 23 529 742 TI: (27.1991)	7	1
4205 647 7001	Benennung: * Stopfen Bis. Masch. Nr.: X 23 529 742 TI: (27.1991)	8	1
9646 945 0490	Benennung: * RDR DIN3770-B7x1,5 Bis. Masch. Nr.: X 23 529 742 TI: (27.1991)	9	1
9092 216 0670	Benennung: * Flachkopfschraube DIN922-M5x10-5.8 Bis. Masch. Nr.: X 23 529 742 TI: (27.1991)	10	1
1111 647 9000	Benennung: * Gummiring Bis. Masch. Nr.: X 23 529 742 TI: (27.1991)	11	1
4205 647 7000	Benennung: * Stopfen Bis. Masch. Nr.: X 23 529 742 TI: (27.1991)	12	1
9456 621 2440	Benennung: * Sicherungsring DIN472-22x1 Bis. Masch. Nr.: X 23 529 742 TI: (27.1991)	13	1
1111 647 7000	Benennung: * Stopfen Bis. Masch. Nr.: X 23 529 742 TI: (27.1991)	14	1
9048 319 0660	Benennung: * Zylinderschraube DIN84-M4x12-Z4 Bis. Masch. Nr.: X 23 529 742 TI: (27.1991)	15	1
9007 319 2450	Benennung: * Sechskantschraube DIN931-M10x45-8.8 Bis. Masch. Nr.: X 23 529 742 TI: (27.1991)	16	1
4205 007 1061	Benennung: * Satz Tankverschluss Bis. Masch. Nr.: X 24 097 470 TI: (26.1996)	17	1
0000 992 6302	Benennung: * Dichtring Bis. Masch. Nr.: X 24 097 470 TI: (26.1996)	18	1
0000 951 5815	Benennung: * Gewindestift 1/4" Bis. Masch. Nr.: X 24 097 470 TI: (26.1996)	19	1
4205 353 2300	Benennung: * Kappe Bis. Masch. Nr.: X 24 097 470 TI: (26.1996)	20	1

Motorgeräte / Trennschleifgeräte / TS 510, 760
Stückliste (2/26): B - Kurbelgehäuse (f. ältere Bauart)

Art.Nr.	Artikel	Bild-Nr.	Stk-Zahl
1124 791 7303	Benennung: * Stopfen Bis. Masch. Nr.: X 24 097 470 TI: (26.1996)	21	1
9302 929 0840	Benennung: * Verschlussstopfen 8 Ausführungsart: TS 760 Bis. Masch. Nr.: X 17 609 548 TI: (36.1987)	22	1

Motorgeräte / Trennschleifgeräte / TS 510, 760
Stückliste (2/26): B - Kurbelgehäuse (f. ältere Bauart)

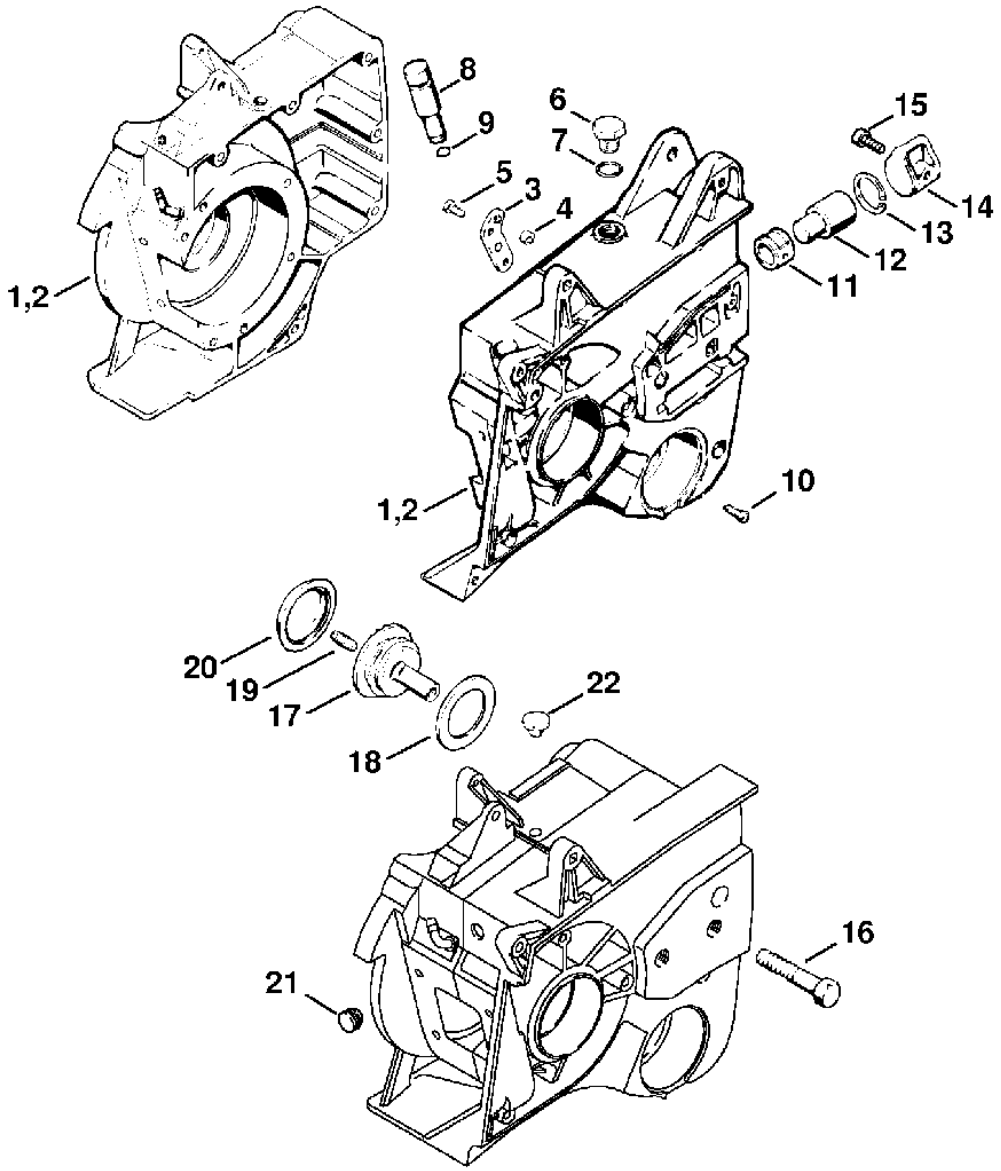

Motorgeräte / Trennschleifgeräte / TS 510, 760
Stückliste (3/26): C - Zylinder

Art.Nr.	Artikel	Bild-Nr.	Stk-Zahl
1111 029 2300	Benennung: Zylinderdichtung Ausführungsart: TS 510	1	1
1111 020 1200	Benennung: Zylinder mit Kolben Ø 52 mm Ausführungsart: TS 510	2	1
1111 030 2000	Benennung: Kolben Ø 52 mm Ausführungsart: TS 510	3	1
1115 034 3001	Benennung: Verdichtungsring Ø 52x1,5 mm Ausführungsart: TS 510	4	2
1111 034 1501	Benennung: Kolbenbolzen 13x8x39 Ausführungsart: TS 510	5	1
9462 650 1300	Benennung: Sprengring DIN73130-A13x1	6	2
1111 025 2200	Benennung: * Stopfen Ausführungsart: TS 510 Bis. Masch. Nr.: X 24 093 968 TI: (26.1996)	7	1
1111 020 9400	Benennung: Dekompressionsventil Ausführungsart: TS 510	8	1
9636 003 0420	Benennung: Dichtring DIN7603-6,5x9,5	9	1
9036 371 1020	Benennung: Schraube ISO10644- M5x20-12.9 Ausführungsart: TS 510	10	4
4205 020 1201	Benennung: Zylinder mit Kolben Ø 52 mm USA Ausführungsart: TS 510	11	1
1111 029 2301	Benennung: Zylinderdichtung Ausführungsart: TS 760	12	1
1111 020 1206	Benennung: Zylinder mit Kolben Ø 58 mm Ausführungsart: TS 760	13	1
1111 030 2002	Benennung: Kolben Ø 58 mm Ausführungsart: TS 760	14	1
1111 034 3006	Benennung: Verdichtungsring Ø 58x1,5 mm Ausführungsart: TS 760	15	2
1111 034 1500	Benennung: Kolbenbolzen 13x8x44 Ausführungsart: TS 760	16	1
1124 020 9400	Benennung: Dekompressionsventil Ausführungsart: TS 760	17	1
9022 313 0935	Benennung: Schraube IS-M5x8-8.8 Ausführungsart: TS 760	18	1
0000 953 1009	Benennung: Stiftschraube Ausführungsart: TS 760	19	4
9291 021 0140	Benennung: Scheibe DIN125-A6,4 Ausführungsart: TS 760	20	4
9210 319 0900	Benennung: Mutter DIN934-M6-10 Ausführungsart: TS 760	21	4
4205 020 1200	Benennung: Zylinder mit Kolben Ø 58 mm USA Ausführungsart: TS 760	22	1
4205 084 1600	Benennung: Abdeckung USA	23	1
1110 400 7005	Benennung: Zündkerze Bosch WSR 6 F	24	1
0000 400 7000	Benennung: Zündkerze NGK BPMR7A	24	1
0000 998 0603	Benennung: Schenkelfeder	25	1
1106 405 1000	Benennung: Zündleitungsstecker	26	1
1111 007 1050	Benennung: Dichtungssatz Ausführungsart: TS 510		1
1111 007 1052	Benennung: Dichtungssatz nur in Brasilien erhältlich Ausführungsart: TS 510		1
1111 007 1051	Benennung: Dichtungssatz Ausführungsart: TS 760		1

Motorgeräte / Trennschleifgeräte / TS 510, 760
Stückliste (3/26): C - Zylinder

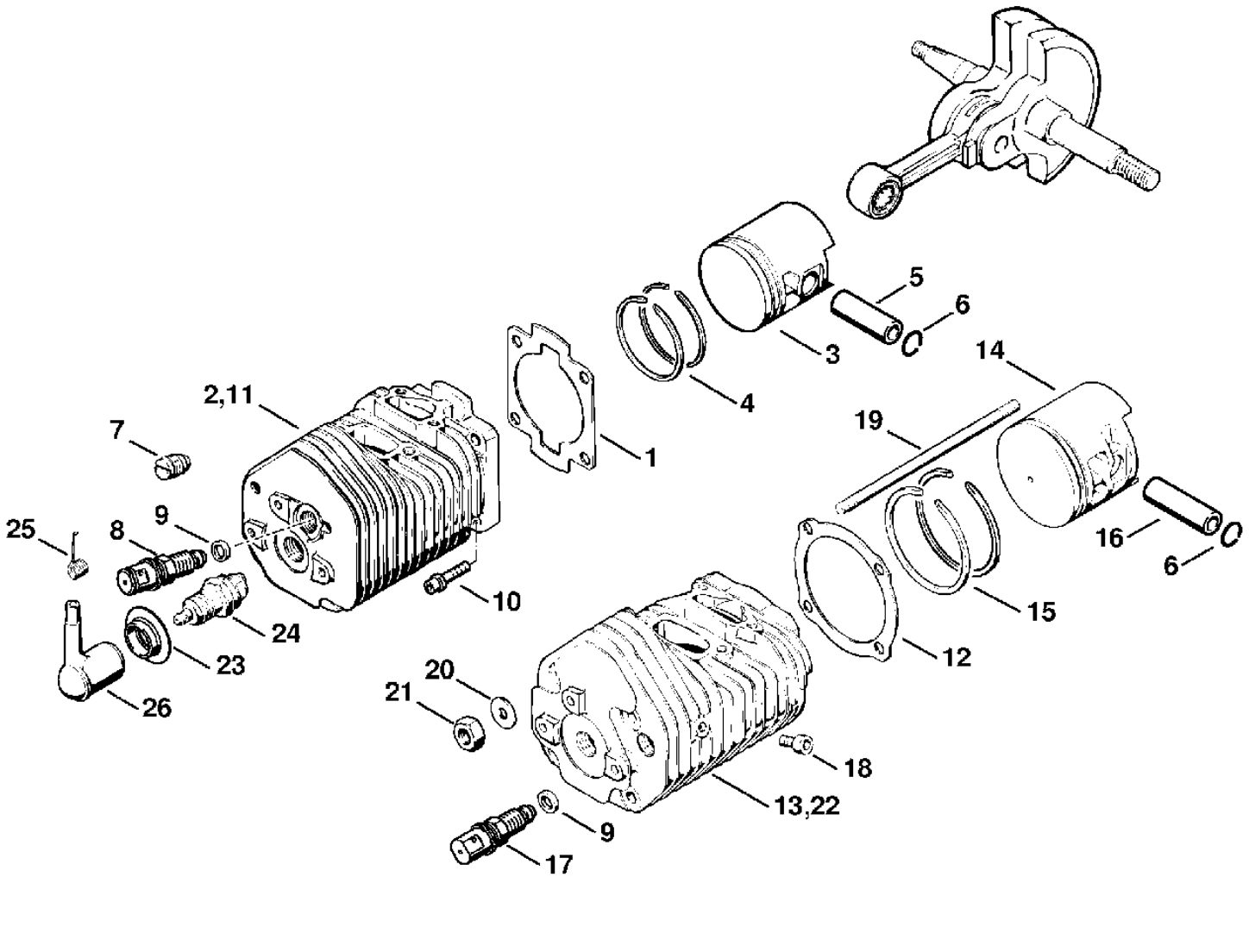

Motorgeräte / Trennschleifgeräte / TS 510, 760
Stückliste (4/26): D - Schalldämpfer

Art.Nr.	Artikel	Bild-Nr.	Stk-Zahl
1111 149 0600	Benennung: Schalldämpferdichtung Ausführungsart: TS 510	1	1
1111 140 0613	Benennung: Schalldämpfer Ausführungsart: TS 510	2	1
4205 140 0601	Benennung: Schalldämpfer USA Ausführungsart: TS 510	3	1
1111 140 0609	Benennung: * Schalldämpfer USA, CDN Ausführungsart: TS 510 Bis. Masch. Nr.: X 24 097 470 TI: (26.1996)	4	1
1111 141 9005	Benennung: Gitter	5	1
9099 021 0810	Benennung: Blechschraube DIN7971-4,2x9,5	6	1
9022 341 1010	Benennung: Schraube IS-M5x18-10.9	7	2
1111 149 0602	Benennung: Schalldämpferdichtung Ausführungsart: TS 760	8	1
1111 140 0614	Benennung: Schalldämpfer Ausführungsart: TS 760	9	1
4205 140 0602	Benennung: Schalldämpfer USA Ausführungsart: TS 760	10	1
1111 140 0610	Benennung: * Schalldämpfer USA, CDN Ausführungsart: TS 760 Bis. Masch. Nr.: X 24 097 470 TI: (26.1996)	11	1
1111 007 1050	Benennung: Dichtungssatz Ausführungsart: TS 510		1
1111 007 1052	Benennung: Dichtungssatz nur in Brasilien erhältlich Ausführungsart: TS 510		1
1111 007 1051	Benennung: Dichtungssatz Ausführungsart: TS 760		1

Motorgeräte / Trennschleifgeräte / TS 510, 760
Stückliste (4/26): D - Schalldämpfer

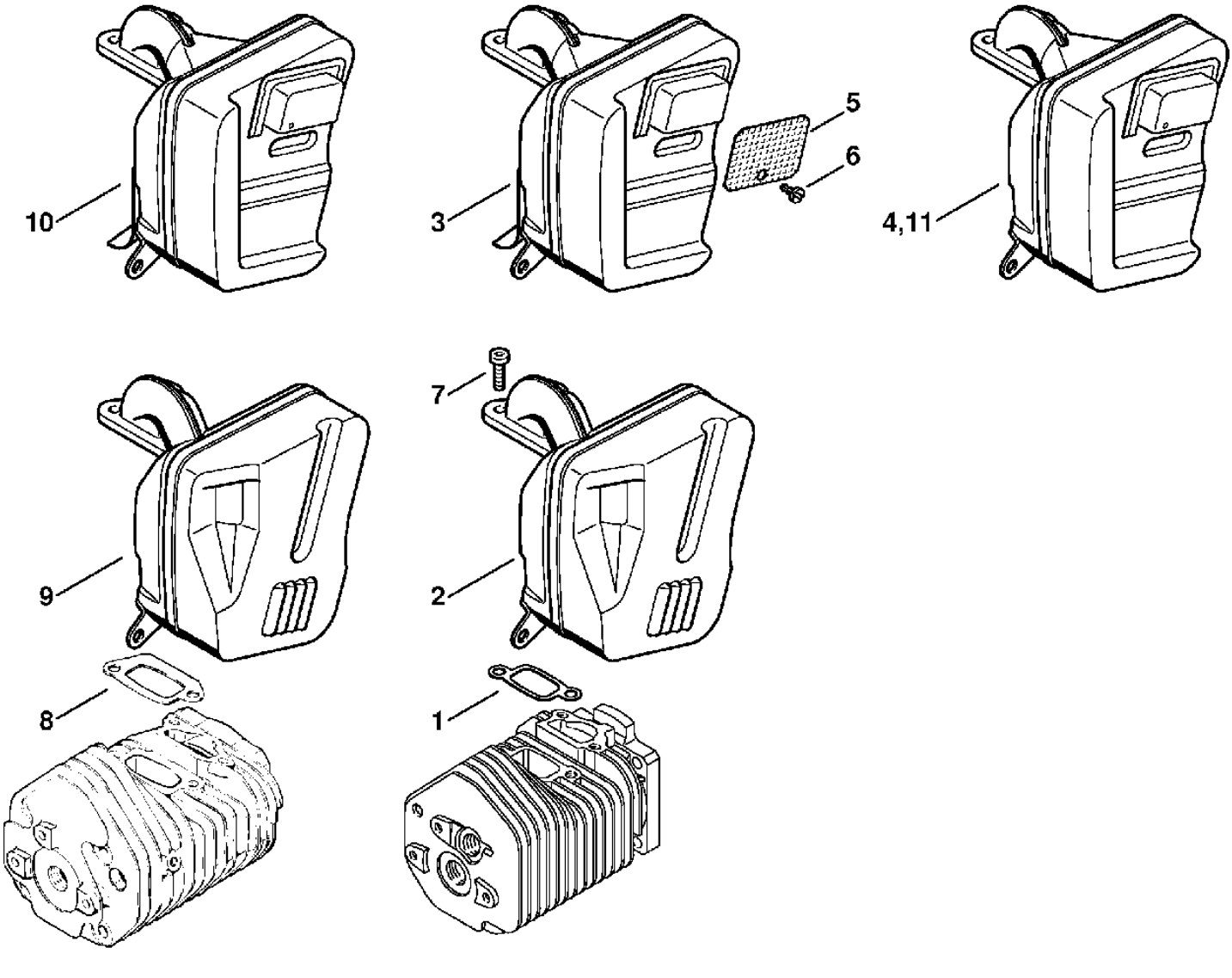

Motorgeräte / Trennschleifgeräte / TS 510, 760
Stückliste (5/26): E - Kupplung, Anschlussstück

Art.Nr.	Artikel	Bild-Nr.	Stk-Zahl
4205 162 8200	Benennung: Buchse	1	1
0000 958 1900	Benennung: Scheibe A19,9	2	1
4205 700 2505	Benennung: Keilriemenscheibe	3	1
9529 003 4681	Benennung: Nadelhülse 2020-2RS	4	1
9490 000 7892	Benennung: Keilriemen 9,5x912LW Ausführungsart: TS 510, TS 760	5	1
9490 000 7895	Benennung: Keilriemen 10x960LW für TS 760 mit Schutz Ø 400 mm Ausführungsart: TS 760	5	1
1111 162 8901	Benennung: Scheibe A13	6	1
1111 160 2001	Benennung: Kupplung		1
1111 162 3201	Benennung: Mitnehmer	7	1
1111 160 1502	Benennung: Fliehgewicht	8	3
0000 997 6002	Benennung: Zugfeder	9	3
1111 162 8902	Benennung: Scheibe	10	1
9211 260 1470	Benennung: Mutter DIN936-M12LHx1,5-05	11	1
1111 021 1606	Benennung: Abdeckblech	12	1
9062 319 0650	Benennung: Senkschraube DIN963-M4x10-8.8	13	3
4205 700 1205	Benennung: Anschlussstück	14	1
4205 967 1503	Benennung: Typenschild TS 760 Ausführungsart: TS 760	15	1
4205 967 1502	Benennung: Typenschild TS 510 Ausführungsart: TS 510	16	1
0000 967 1519	Benennung: * Typenschild TS 510 AVE Ausführungsart: TS 510 Bis. Masch. Nr.: X 24 097 470 TI: (26.1996)	17	1
4205 967 1501	Benennung: * Typenschild TS 760 AVE Ausführungsart: TS 760 Bis. Masch. Nr.: X 24 097 470 TI: (26.1996)	18	1
0000 974 1000	Benennung: * Halbrundniet 3x6 Bis. Masch. Nr.: X 24 097 470 TI: (26.1996)	19	2
4205 700 1210	Benennung: Anschlussstück für TS 760 mit Schutz Ø 400 mm Ausführungsart: TS 760	20	1
9022 341 1430	Benennung: Schraube IS-M6x50x24-10.9	21	2
9210 260 1100	Benennung: Mutter DIN934-M8-8	22	1
4205 790 9301	Benennung: Gummipuffer	23	1
9037 319 1750	Benennung: Zylinderschraube DIN7984-M8x12-8.8	24	1

Motorgeräte / Trennschleifgeräte / TS 510, 760
Stückliste (5/26): E - Kupplung, Anschlussstück

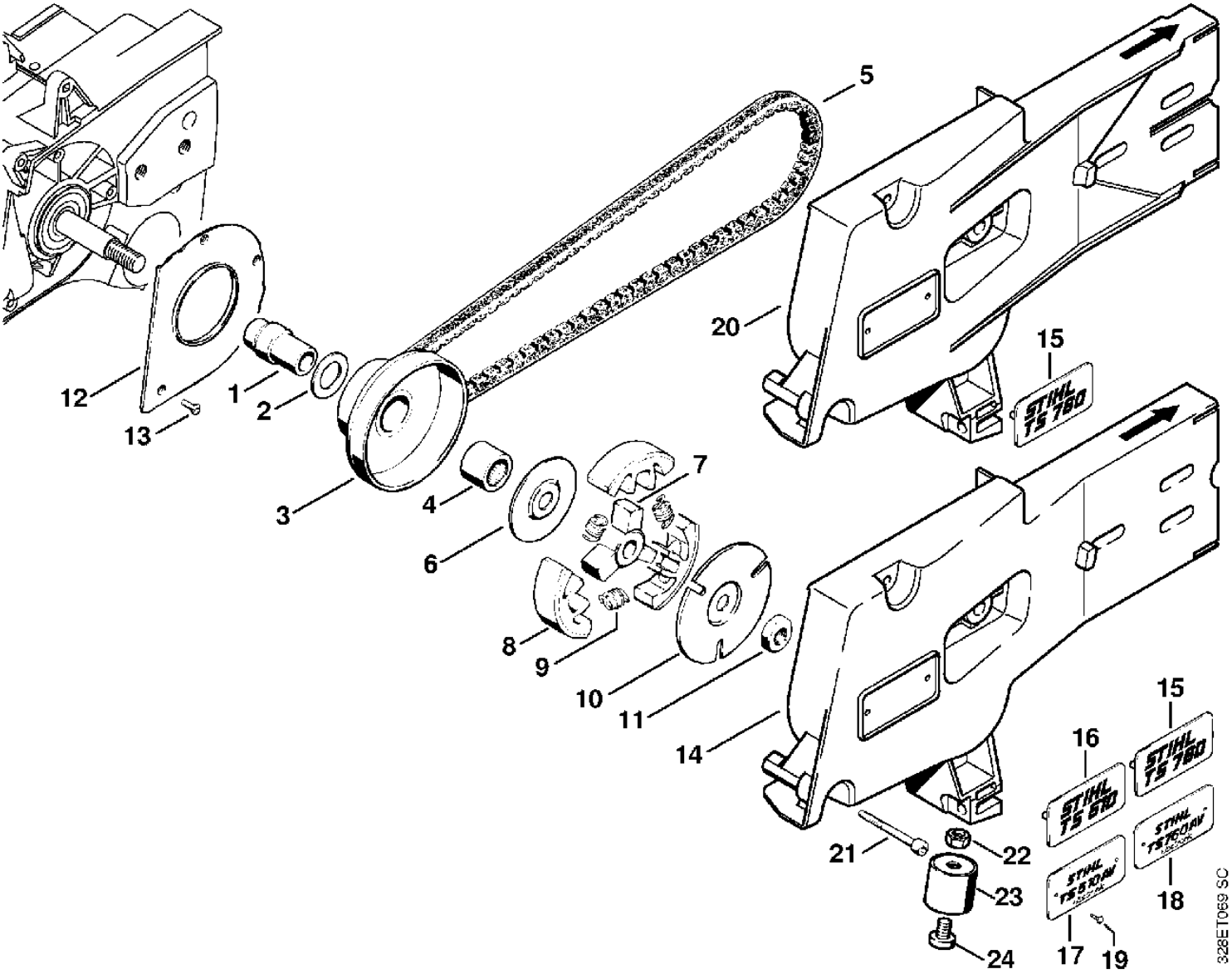

Motorgeräte / Trennschleifgeräte / TS 510, 760
Stückliste (6/26): F - Anwerfvorrichtung

Art.Nr.	Artikel	Bild-Nr.	Stk-Zahl
4205 080 2100	Benennung: Lüftergehäuse mit Anwerfvorrichtung		1
1111 080 1820	Benennung: Lüftergehäuse	1	1
1110 084 9102	Benennung: Buchse	2	1
1111 080 3100	Benennung: Lüfterdeckel	3	1
0000 967 2020	Benennung: Firmenzeichen STIHL	4	1
0000 974 1000	Benennung: Halbrundniet 3x6	5	2
9022 313 0680	Benennung: Schraube IS-M4x16-8.8	6	3
1117 190 0601	Benennung: Rückholfeder	7	1
1117 195 0301	Benennung: Federgehäuse	8	1
1117 007 1014	Benennung: Satz Seilrolle	9	1
1124 195 7200	Benennung: Klinke	10	1
1117 195 7200	Benennung: * Klinke Ausführungsart: TS 510 Bis. Masch. Nr.: X 15 394 025 TI: (12.1986)	11	1
1118 162 8935	Benennung: Scheibe	12	1
1117 195 3500	Benennung: Feder	13	1
0000 190 3414	Benennung: Griff ElastoStart Ø 4,5 mm	14	1
0000 190 2901	Benennung: Anwerfseil Ø 4,5 mm	15	1
0000 930 2295	Benennung: Anwerfseil Ø 4,5 mm / 28 Stück (B)		1
1121 195 3400	Benennung: * Griff Bis. Masch. Nr.: X 24 093 968 TI: (26.1996)	16	1
1107 195 8200	Benennung: * Anwerfseil Ø 4,5x1000 mm Bis. Masch. Nr.: X 24 093 968 TI: (26.1996)	17	1
0000 930 2200	Benennung: * Anwerfseil Ø 4,5 mm x 30,5 m (B) Bis. Masch. Nr.: X 24 093 968 TI: (26.1996)		1
9022 371 1050	Benennung: Schraube IS-M5x25-12.9	18	4
0000 958 0503	Benennung: Scheibe	19	2
4205 350 0501	Benennung: Tankverschluss	20	1
9645 945 2820	Benennung: RDR DIN3771-N25x2,5	21	1
1117 350 0905	Benennung: Verliersicherung	22	1
9099 021 2360	Benennung: Blechschraube DIN7971-3,5x9,5	23	1
0000 967 3693	Benennung: Warnhinweis Piktogramm Tankdeckel USA	24	1
1110 350 0501	Benennung: * Tankverschluss Bis. Masch. Nr.: X 17 609 548 TI: (36.1987)	25	1
1110 353 8102	Benennung: * Einsatz Bis. Masch. Nr.: X 17 609 548 TI: (36.1987)	26	1
1120 358 8105	Benennung: * Lüftungseinsatz Bis. Masch. Nr.: X 17 609 548 TI: (36.1987)	27	1

Motorgeräte / Trennschleifgeräte / TS 510, 760
Stückliste (6/26): F - Anwerfvorrichtung

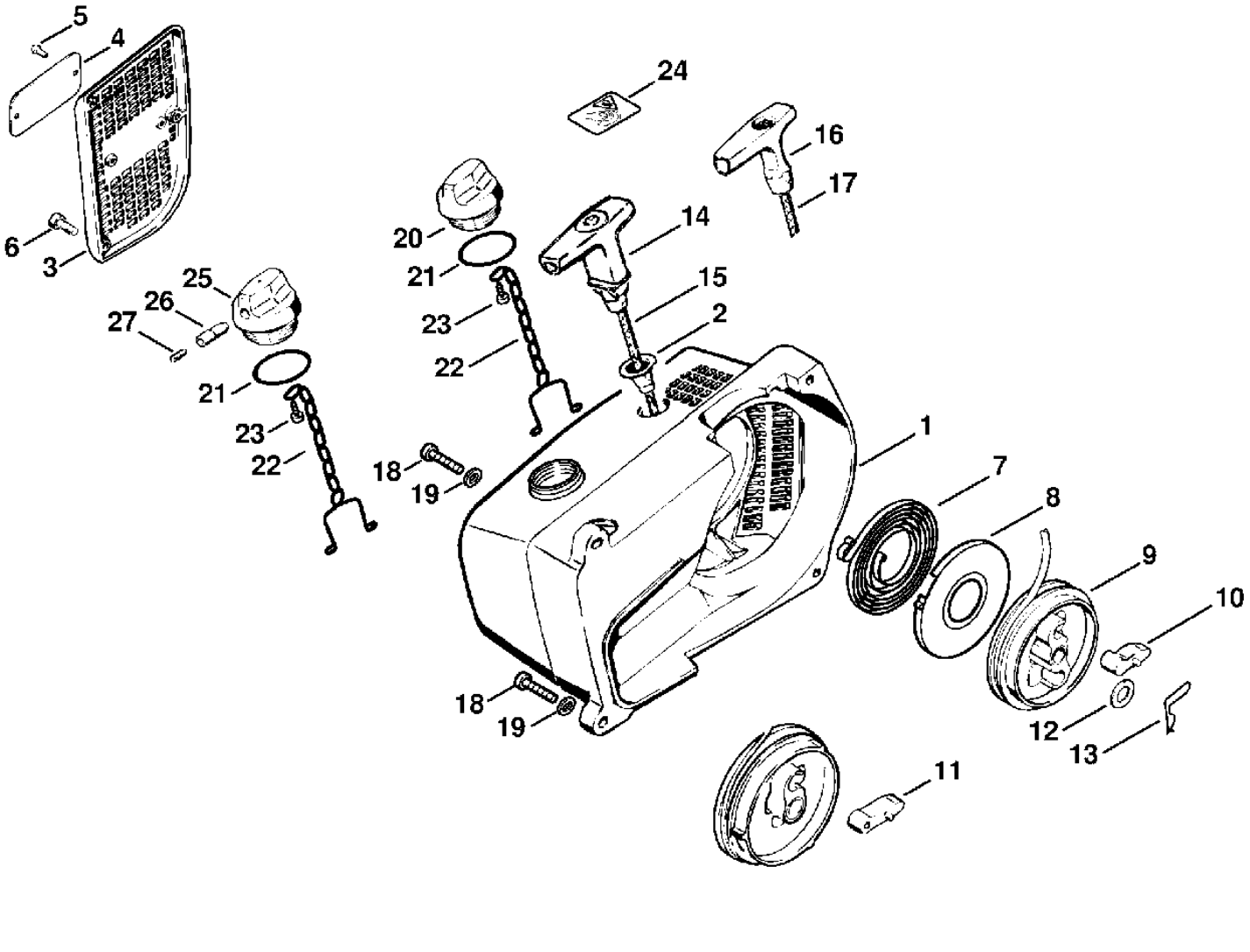

Motorgeräte / Trennschleifgeräte / TS 510, 760
Stückliste (7/26): G - Zündanlage

Art.Nr.	Artikel	Bild-Nr.	Stk-Zahl
1111 404 1204	Benennung: Schwungrad TI: (25.2005)	1	1
9210 261 1140	Benennung: Mutter DIN934-M8x1-10	2	1
1111 400 1301	Benennung: Zündanker	3	1
	Benennung: Zündleitung 320 mm (D)	4	1
0000 405 0600	Benennung: Zündleitung 1 m (B)		1
0000 930 2251	Benennung: Zündleitung 10 m (B)		1
0000 989 1010	Benennung: Schutztülle	5	1
1110 442 7000	Benennung: Kontakthülse (C)	6	1
1111 448 1200	Benennung: Kabelhalter	7	1
0000 989 0808	Benennung: Regenschutztülle	8	1
1111 400 1303	Benennung: * Zündmodul Bis. Masch. Nr.: X 24 073 217 TI: (33.1995)	9	1
	Benennung: * Zündleitung 290 mm (D) Bis. Masch. Nr.: X 24 073 217 TI: (33.1995)	10	1
4205 400 1001	Benennung: Schaltgerät für Schutz Ø 400 mm Ausführungsart: TS 760	11	1
4205 400 1001	Benennung: Schaltgerät für Schutz Ø 300/350 mm Ausführungsart: TS 510, TS 760	11	1
4205 400 1002	Benennung: Schaltgerät USA, CDN für Schutz Ø 300/350 mm Ausführungsart: TS 510, TS 760	12	1
1118 400 1001	Benennung: * Schaltgerät TI: (33.1991)	13	1
9045 371 0960	Benennung: * Zylinderschraube DIN912-M5x12-12.9 TI: (33.1991)	14	2
9041 216 0300	Benennung: Zylinderschraube DIN84-M3x4-5.8	15	1
9027 068 1480	Benennung: Flachrundschraube DIN603-M6x75	16	1
9214 320 0900	Benennung: Sicherungsmutter DIN980-V M6-10	17	1
1111 405 8800	Benennung: Schlauch	18	1
9022 371 1020	Benennung: Schraube IS-M5x20-12.9	19	3
9291 021 0120	Benennung: Scheibe DIN125-A5,3	20	3
0000 350 3500	Benennung: Saugkopf	21	1
4205 350 3600	Benennung: Schlauch	22	1
1110 353 8102	Benennung: Einsatz	23	1
1120 358 8105	Benennung: Lüftungseinsatz	24	1
1111 358 7700	Benennung: * Schlauch Bis. Masch. Nr.: X 17 609 548 TI: (36.1987)	25	1
1111 353 2500	Benennung: * Winkelstück Bis. Masch. Nr.: X 17 609 548 TI: (36.1987)	26	1
4205 353 5900	Benennung: Tanklüftung	27	1
	Benennung: Schlauch 3,1x5,7x135 mm, R3 (D)	28	1
	Benennung: Schlauch 3,1x5,7x365 mm, R3 (D)	29	1
	Benennung: * Schlauch 3,1x5,7x325 mm, R3 (D)	29	1
0000 930 2803	Benennung: Schlauch 3,1x5,7 mm x 1 m, R3 (B)		1
0712 923 8004	Benennung: Schlauch 3,1x5,7 mm x 10 m, R3 (B)		1
4205 647 9100	Benennung: Gummitülle	30	1
4205 141 8602	Benennung: Schlauch 200 mm	31	1
0000 350 3502	Benennung: * Saugkopf	32	1

Motorgeräte / Trennschleifgeräte / TS 510, 760
Stückliste (7/26): G - Zündanlage

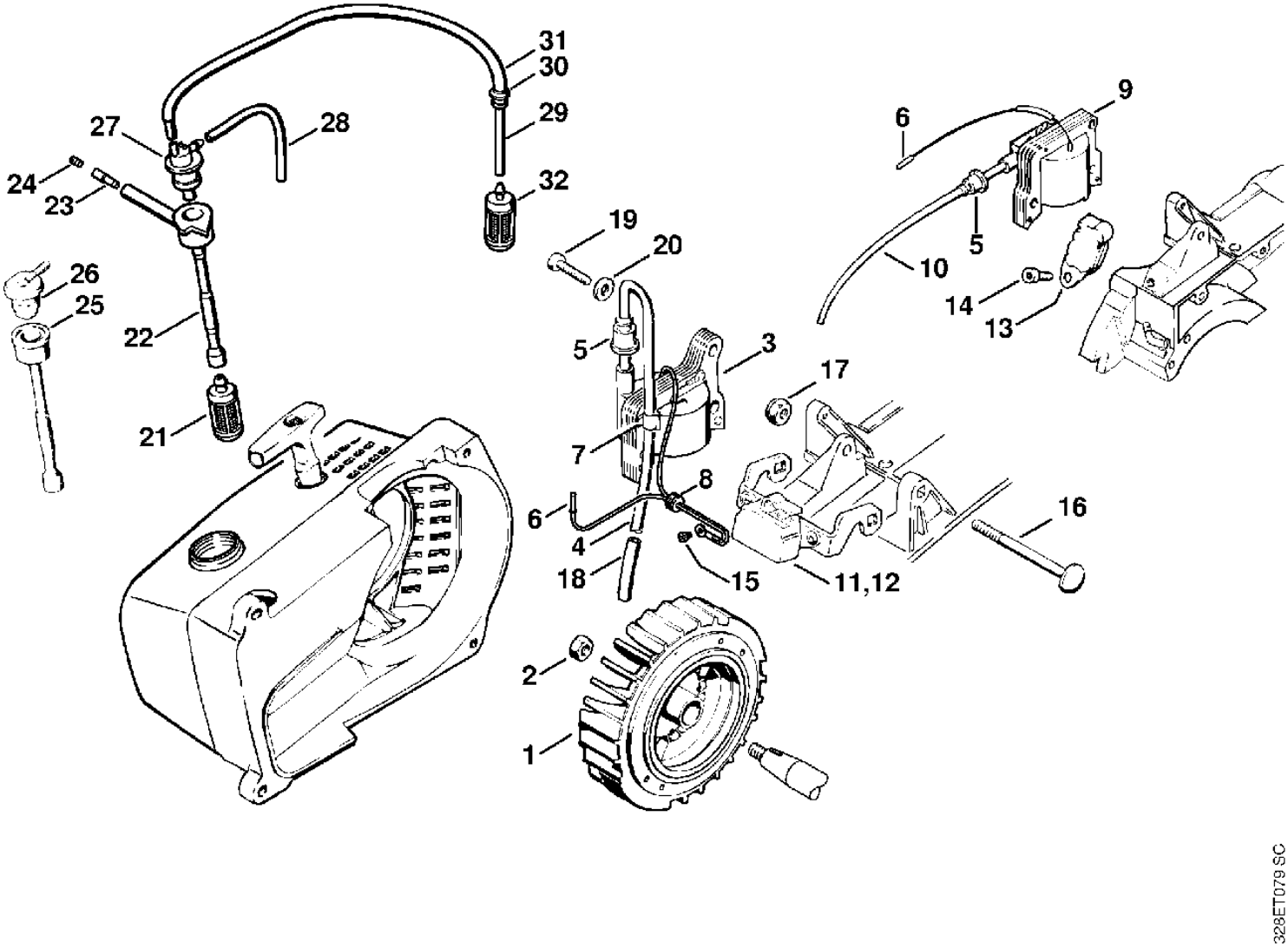

Motorgeräte / Trennschleifgeräte / TS 510, 760
Stückliste (8/26): H - Gasbetätigung

Art.Nr.	Artikel	Bild-Nr.	Stk-Zahl
1111 129 1400	Benennung: Dichtung 0,5 mm Ausführungsart: TS 510	1	2
1111 146 7400	Benennung: Ablenkblech Ausführungsart: TS 510	2	1
1111 120 2203	Benennung: Flansch Ausführungsart: TS 510	3	1
9022 341 1070	Benennung: Schraube IS-M5x30x22-10.9	4	2
9121 319 1120	Benennung: Stiftschraube DIN835-M5x55-8.8	5	2
1111 129 1100	Benennung: Dichtung	6	1
4205 120 0601	Benennung: Vergaser HS-277A	7	1
4205 120 0600	Benennung: * Vergaser HS-212B Bis. Masch. Nr.: X 24 097 470 TI: (26.1996)	8	1
4205 120 0602	Benennung: Vergaser HS-280D USA Ausführungsart: TS 510	9	1
4205 120 0603	Benennung: Vergaser HS-281D USA Ausführungsart: TS 760	10	1
1110 149 1200	Benennung: Dichtung	11	1
	Benennung: Schlauch 3,1x5,7x120 mm, R3 (D)	12	1
0000 930 2803	Benennung: Schlauch 3,1x5,7 mm x 1 m, R3 (B)		1
0712 923 8004	Benennung: Schlauch 3,1x5,7 mm x 10 m, R3 (B)		1
4205 122 2500	Benennung: Schlauchklemme	13	1
1111 185 2001	Benennung: Starterhebel	14	1
9516 003 1730	Benennung: Kugel DIN5401-4	15	1
1108 122 3001	Benennung: Feder	16	1
1111 182 1501	Benennung: Gasgestänge	17	1
0000 951 2600	Benennung: Linsenschraube M4x10	18	1
9022 341 1010	Benennung: Schraube IS-M5x18-10.9	19	1
1111 148 4000	Benennung: Lasche	20	1
1111 185 1900	Benennung: Startergestänge	21	1
1111 430 0202	Benennung: Stoppschalter nur in Brasilien erhältlich	22	1
1111 430 0210	Benennung: Stoppschalter	22	1
1110 432 9200	Benennung: Tülle	23	1
9211 260 1430	Benennung: Mutter DIN936-M12x0,75	24	1
1111 129 1401	Benennung: Dichtung 0,5 mm Ausführungsart: TS 760	25	2
1111 146 7401	Benennung: Ablenkblech Ausführungsart: TS 760	26	1
1111 120 2201	Benennung: Flansch Ausführungsart: TS 760	27	1
1111 007 1050	Benennung: Dichtungssatz Ausführungsart: TS 510		1
1111 007 1052	Benennung: Dichtungssatz nur in Brasilien erhältlich Ausführungsart: TS 510		1
1111 007 1051	Benennung: Dichtungssatz Ausführungsart: TS 760		1

Motorgeräte / Trennschleifgeräte / TS 510, 760
Stückliste (8/26): H - Gasbetätigung

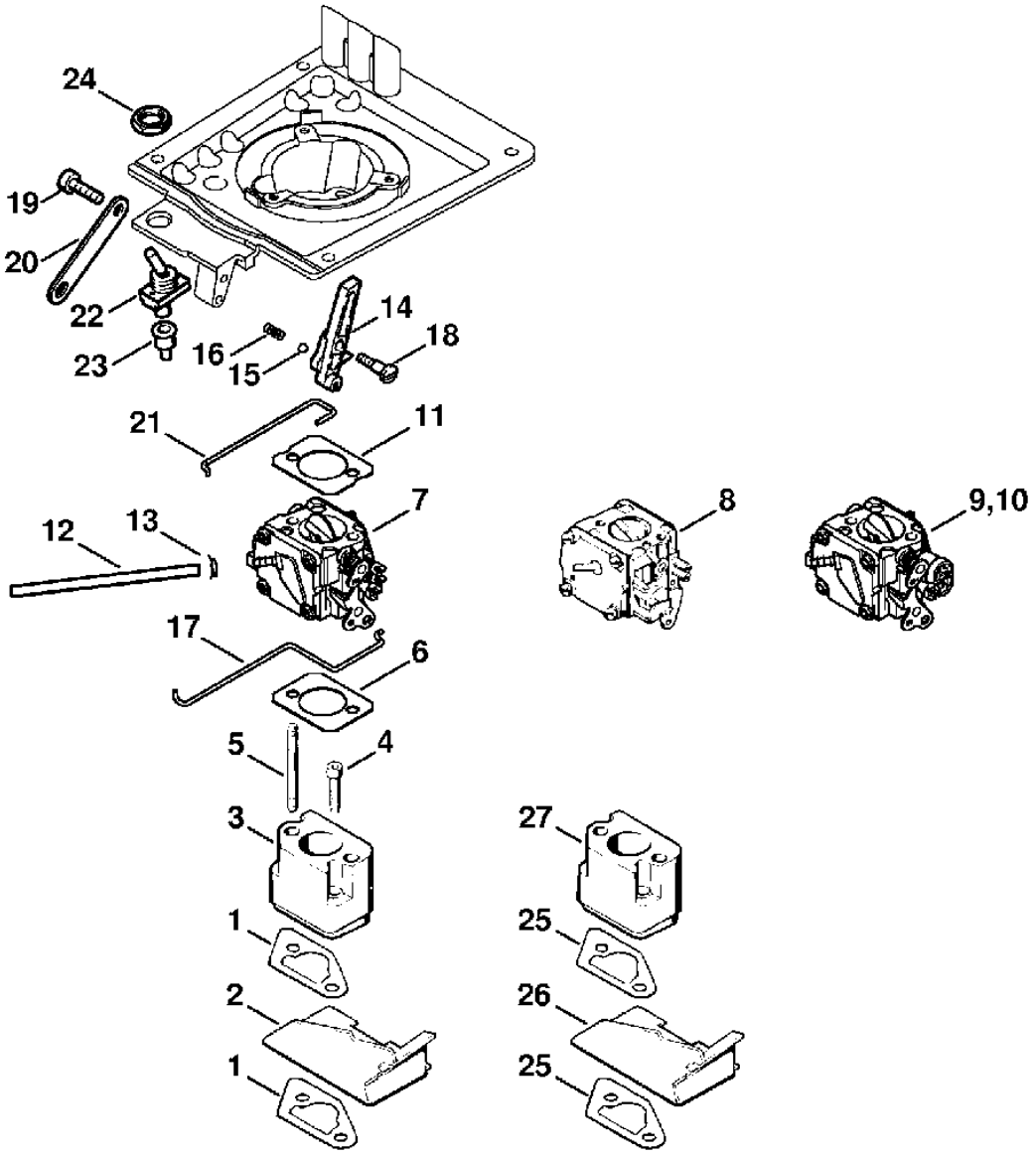

Motorgeräte / Trennschleifgeräte / TS 510, 760
Stückliste (9/26): J - Filtergehäuse, Luftfilter

Art.Nr.	Artikel	Bild-Nr.	Stk-Zahl
4205 140 2850	Benennung: Filtergehäuse	1	1
4205 647 9100	Benennung: Gummitülle	2	1
4205 149 0501	Benennung: Dichtung	3	1
9216 261 0700	Benennung: Mutter EN1664-M5-8	4	2
4205 122 4000	Benennung: Schlauch	5	1
4205 140 1100	Benennung: Filterstutzen	6	1
9645 945 7457	Benennung: RDR A 5x1,5-NBR70	7	1
9121 347 1370	Benennung: Stiftschraube DIN835-M6x30-10.9	8	1
9022 341 1010	Benennung: Schraube IS-M5x18-10.9	9	3
4221 007 1002	Benennung: Satz Lufttfilter USA (B)		1
4221 140 1800	Benennung: Zusatzfilter	10	1
4221 140 4400	Benennung: Luftfilter	11	1
4221 141 0310	Benennung: Vorfilter	12	1
4205 141 0502	Benennung: Filterdeckel	13	1
4221 140 9500	Benennung: Verschlussmutter	14	1
4201 146 7000	Benennung: * Scheibe Ausführungsart: TS 510 TI: (18.1985)	15	2
4205 140 2803	Benennung: * Filtergehäuse Bis. Masch. Nr.: X 24 097 470 TI: (26.1996)	16	1
1115 121 7700	Benennung: * Führungsstück Bis. Masch. Nr.: X 24 097 470 TI: (26.1996)	17	1
4205 149 0500	Benennung: * Dichtung Bis. Masch. Nr.: X 24 097 470 TI: (26.1996)	18	1
1110 122 6201	Benennung: * Leerlaufanschlagschraube Bis. Masch. Nr.: X 24 097 470 TI: (26.1996)	19	1
0000 997 0326	Benennung: * Druckfeder Bis. Masch. Nr.: X 24 097 470 TI: (26.1996)	20	1
9121 319 1500	Benennung: * Stiftschraube DIN835-M6x85-10.9 Bis. Masch. Nr.: X 24 097 470 TI: (26.1996)	21	2
4201 140 1801	Benennung: * Zusatzfilter Bis. Masch. Nr.: X 24 097 470 TI: (26.1996)	22	1
4201 141 0300	Benennung: * Hauptfilter Bis. Masch. Nr.: X 24 097 470 TI: (26.1996)	23	1
4201 149 0501	Benennung: * Dichtung Bis. Masch. Nr.: X 24 097 470 TI: (26.1996)	24	1
4205 140 1000	Benennung: * Filterdeckel Bis. Masch. Nr.: X 24 097 470 TI: (26.1996)	25	1
9247 808 0900	Benennung: * Flügelmutter N M6 Bis. Masch. Nr.: X 24 097 470 TI: (26.1996)	26	2

Motorgeräte / Trennschleifgeräte / TS 510, 760
Stückliste (9/26): J - Filtergehäuse, Luftfilter

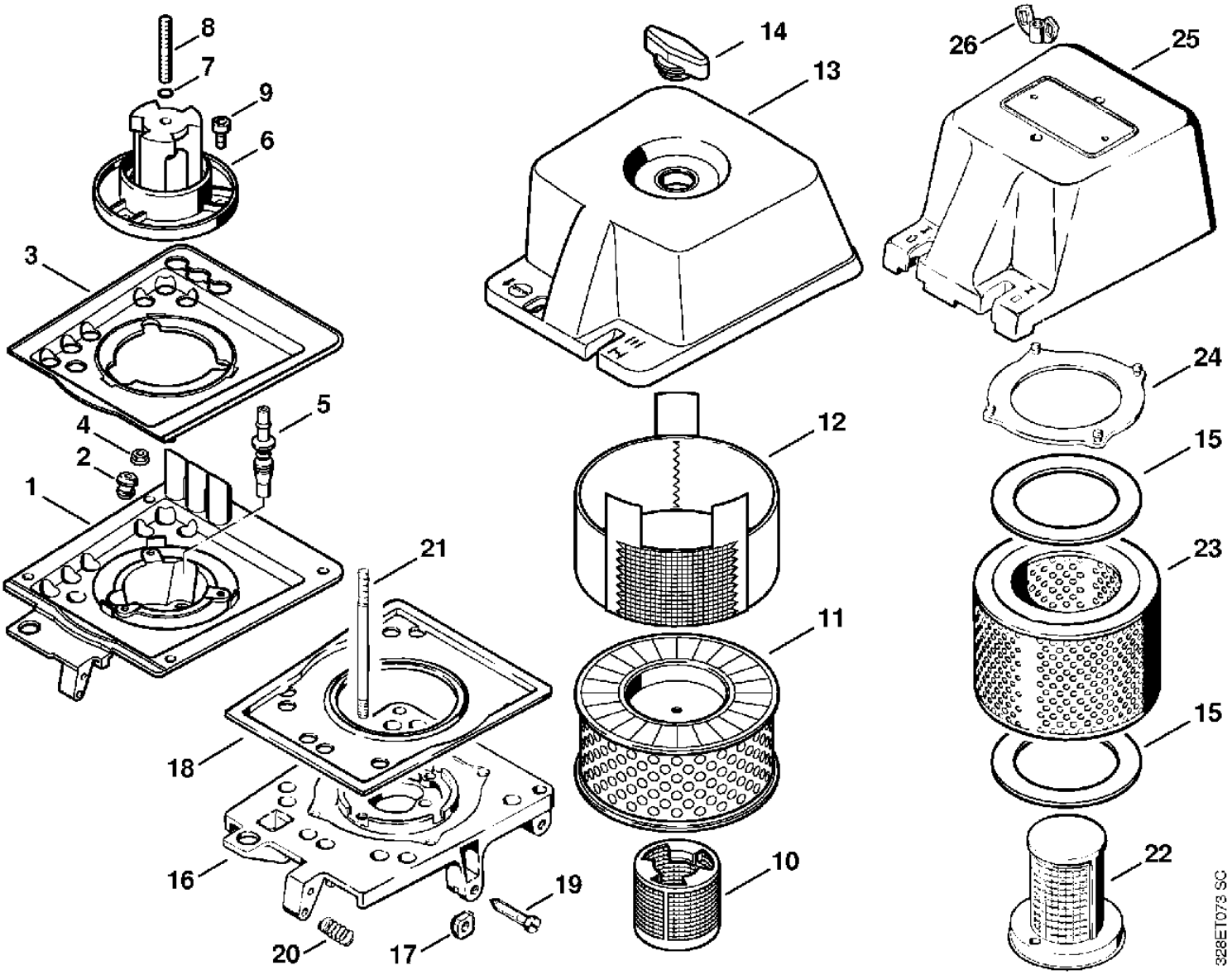

Motorgeräte / Trennschleifgeräte / TS 510, 760
Stückliste (10/26): K - Vergaser HS-277A

Art.Nr.	Artikel	Bild-Nr.	Stk-Zahl
4205 120 0601	Benennung: Vergaser HS-277A		1
1110 122 9410	Benennung: Verschlussstopfen	1	1
1110 122 3020	Benennung: Feder	2	1
1110 121 5100	Benennung: Einlassnadel	3	1
1124 121 5000	Benennung: Einlassregelhebel	4	1
1110 121 9200	Benennung: Achse	5	1
1110 122 7801	Benennung: Linsensenkschraube	6	1
1111 121 5400	Benennung: Ventildüse	7	1
1110 129 0900	Benennung: Dichtung	8	1
1110 121 4700	Benennung: Regelmembrane	9	1
1106 122 7400	Benennung: Halbrundschraube	10	4
4205 121 0800	Benennung: Abschlussdeckel	11	1
4221 121 7800	Benennung: Sieb	12	1
4223 122 3600	Benennung: Dichtring	13	2
1110 122 3030	Benennung: Feder	14	2
4205 122 6700	Benennung: Hauptstellschraube	15	1
4205 122 6800	Benennung: Leerlaufstellschraube	16	1
4221 122 4200	Benennung: Kugel	17	1
4221 122 6200	Benennung: Leerlaufanschlagschraube	18	1
4205 120 7200	Benennung: Startwelle mit Hebel	19	1
4205 122 3200	Benennung: Schenkelfeder	20	1
4221 121 9400	Benennung: Ring	21	2
4221 122 3605	Benennung: Dichtring	22	2
1110 122 9005	Benennung: Sicherungsring	23	2
4221 120 7100	Benennung: Drosselwelle mit Hebel	24	1
4221 122 9100	Benennung: Buchse	25	2
4221 122 3200	Benennung: Schenkelfeder	26	1
4221 121 8600	Benennung: Scheibe	27	1
4205 120 8705	Benennung: Regelventil	28	1
1110 129 3000	Benennung: Dichtring	29	1
1110 121 4800	Benennung: Pumpenmembrane	30	1
1110 129 1110	Benennung: Dichtung	31	1
1110 121 0815	Benennung: Abschlussdeckel	32	1
1110 122 7700	Benennung: Linsenschraube	33	4
1115 121 2900	Benennung: Startklappe	34	1
1110 122 7400	Benennung: Halbrundschraube	35	2
1115 121 3300	Benennung: Drosselklappe	36	1
1115 007 1060	Benennung: Satz Vergaserteile		1

Motorgeräte / Trennschleifgeräte / TS 510, 760
Stückliste (10/26): K - Vergaser HS-277A

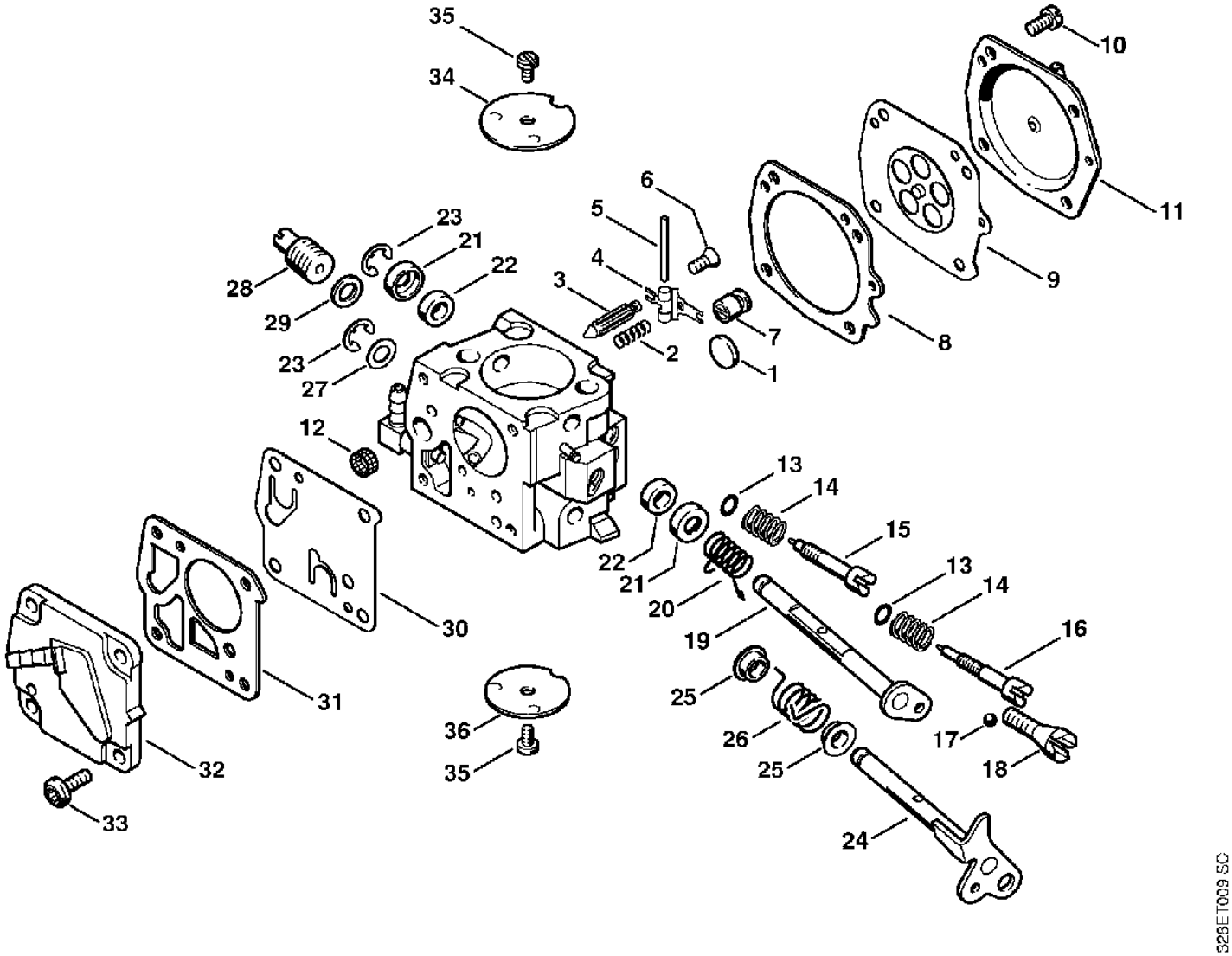

Motorgeräte / Trennschleifgeräte / TS 510, 760
Stückliste (11/26): L - Vergaser HS-212B (f. ältere Bauart)

Art.Nr.	Artikel	Bild-Nr.	Stk-Zahl
4205 120 0600	Benennung: * Vergaser HS-212B Bis. Masch. Nr.: X 24 097 470 TI: (26.1996)		1
1110 122 9410	Benennung: * Verschlussstopfen Bis. Masch. Nr.: X 24 097 470 TI: (26.1996)	1	1
1110 122 3020	Benennung: * Feder Bis. Masch. Nr.: X 24 097 470 TI: (26.1996)	2	1
1110 121 5100	Benennung: * Einlassnadel Bis. Masch. Nr.: X 24 097 470 TI: (26.1996)	3	1
1124 121 5000	Benennung: * Einlassregelhebel Bis. Masch. Nr.: X 24 097 470 TI: (26.1996)	4	1
1110 121 9200	Benennung: * Achse Bis. Masch. Nr.: X 24 097 470 TI: (26.1996)	5	1
1110 122 7801	Benennung: * Linsensenkschraube Bis. Masch. Nr.: X 24 097 470 TI: (26.1996)	6	1
1111 121 5400	Benennung: * Ventildüse Bis. Masch. Nr.: X 24 097 470 TI: (26.1996)	7	1
1110 129 0900	Benennung: * Dichtung Bis. Masch. Nr.: X 24 097 470 TI: (26.1996)	8	1
1110 121 4700	Benennung: * Regelmembrane Bis. Masch. Nr.: X 24 097 470 TI: (26.1996)	9	1
1111 121 0803	Benennung: * Abschlussdeckel Bis. Masch. Nr.: X 24 097 470 TI: (26.1996)	10	1
1106 122 7400	Benennung: * Halbrundschraube Bis. Masch. Nr.: X 24 097 470 TI: (26.1996)	11	6
1106 122 3000	Benennung: * Feder Bis. Masch. Nr.: X 24 097 470 TI: (26.1996)	12	1
1111 122 6700	Benennung: * Hauptstellschraube Bis. Masch. Nr.: X 24 097 470 TI: (26.1996)	13	1
1110 122 3030	Benennung: * Feder Bis. Masch. Nr.: X 24 097 470 TI: (26.1996)	14	1
1110 122 6800	Benennung: * Leerlaufstellschraube Bis. Masch. Nr.: X 24 097 470 TI: (26.1996)	15	1
1111 120 7200	Benennung: * Startwelle mit Hebel Bis. Masch. Nr.: X 24 097 470 TI: (26.1996)	16	1
1110 122 3200	Benennung: * Schenkelfeder Bis. Masch. Nr.: X 24 097 470 TI: (26.1996)	17	1
1111 120 7100	Benennung: * Drosselwelle mit Hebel Bis. Masch. Nr.: X 24 097 470 TI: (26.1996)	18	1
1115 121 3300	Benennung: * Drosselklappe Bis. Masch. Nr.: X 24 097 470 TI: (26.1996)	19	1

Motorgeräte / Trennschleifgeräte / TS 510, 760
Stückliste (11/26): L - Vergaser HS-212B (f. ältere Bauart)

Art.Nr.	Artikel	Bild-Nr.	Stk-Zahl
4221 121 7800	Benennung: * Sieb Bis. Masch. Nr.: X 24 097 470 TI: (26.1996)	20	1
1110 121 4800	Benennung: * Pumpenmembrane Bis. Masch. Nr.: X 24 097 470 TI: (26.1996)	21	1
1110 129 1110	Benennung: * Dichtung Bis. Masch. Nr.: X 24 097 470 TI: (26.1996)	22	1
1110 121 0815	Benennung: * Abschlussdeckel Bis. Masch. Nr.: X 24 097 470 TI: (26.1996)	23	1
1110 122 7700	Benennung: * Linsenschraube Bis. Masch. Nr.: X 24 097 470 TI: (26.1996)	24	4
1110 122 9300	Benennung: * Klammer Bis. Masch. Nr.: X 24 097 470 TI: (26.1996)	25	1
1110 122 7400	Benennung: * Halbrundschraube Bis. Masch. Nr.: X 24 097 470 TI: (26.1996)	26	1
1110 129 3000	Benennung: * Dichtring Bis. Masch. Nr.: X 24 097 470 TI: (26.1996)	27	1
4205 120 8700	Benennung: * Regelventil Bis. Masch. Nr.: X 24 097 470 TI: (26.1996)	28	1
1108 122 3001	Benennung: * Feder Bis. Masch. Nr.: X 24 097 470 TI: (26.1996)	29	1
1110 122 4200	Benennung: * Kugel Bis. Masch. Nr.: X 24 097 470 TI: (26.1996)	30	1
1115 121 2900	Benennung: * Startklappe Bis. Masch. Nr.: X 24 097 470 TI: (26.1996)	31	1

Motorgeräte / Trennschleifgeräte / TS 510, 760
Stückliste (11/26): L - Vergaser HS-212B (f. ältere Bauart)

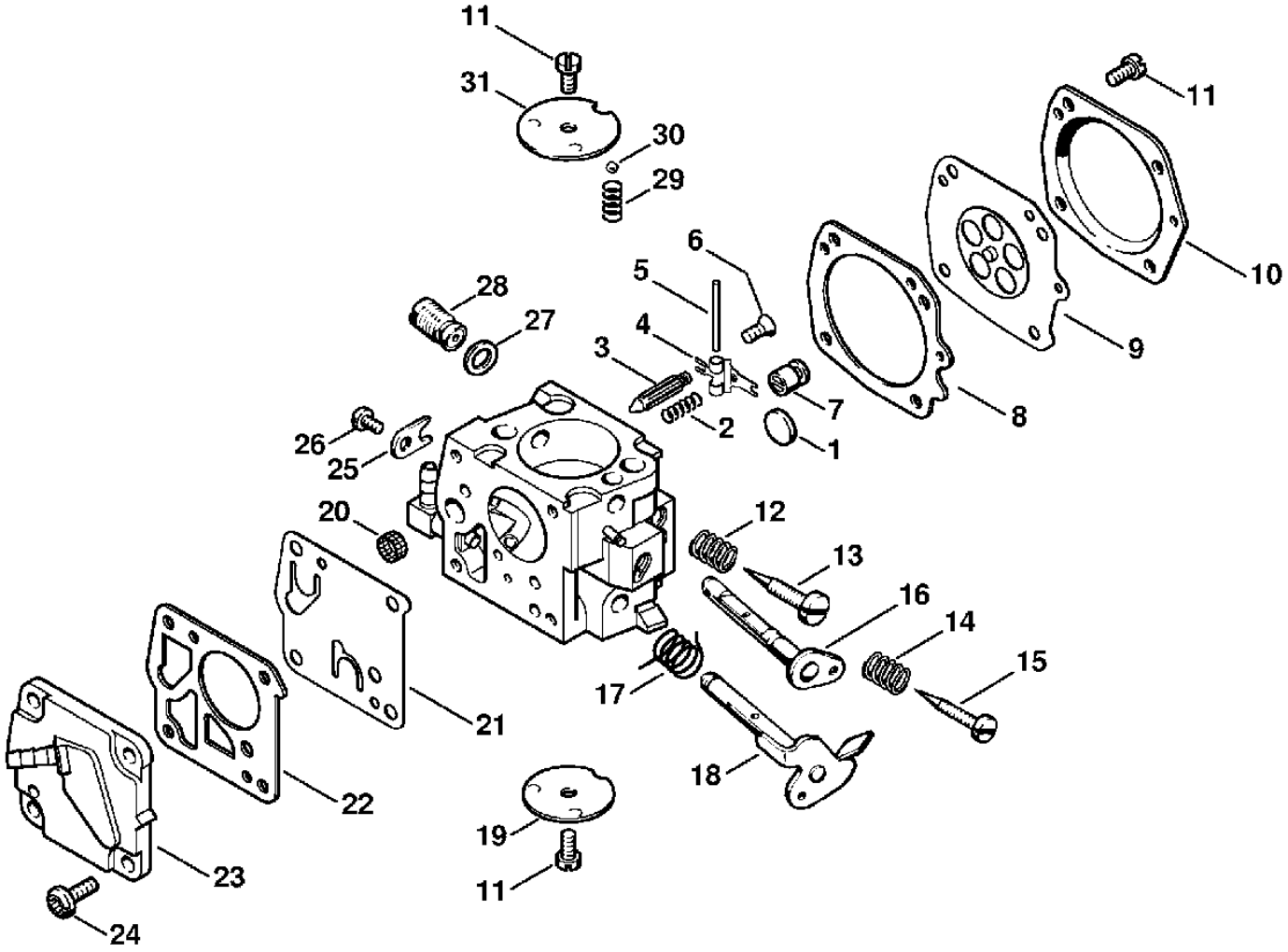

Motorgeräte / Trennschleifgeräte / TS 510, 760
Stückliste (12/26): M - Vergaser HS-280D, HS-281D

Art.Nr.	Artikel	Bild-Nr.	Stk-Zahl
4205 120 0602	Benennung: Vergaser HS-280D USA Ausführungsart: TS 510		1
4205 120 0603	Benennung: Vergaser HS-281D USA Ausführungsart: TS 760		1
4221 121 7800	Benennung: Sieb	1	1
1110 121 4800	Benennung: Pumpenmembrane	2	1
1110 129 1110	Benennung: Dichtung	3	1
1110 121 0815	Benennung: Abschlussdeckel	4	1
1110 122 7700	Benennung: Linsenschraube	5	4
1110 122 3020	Benennung: Feder	6	1
4116 121 5100	Benennung: Einlassnadel	7	1
1124 121 5000	Benennung: Einlassregelhebel	8	1
1110 121 9200	Benennung: Achse	9	1
1110 122 7801	Benennung: Linsensenkschraube	10	1
4221 121 5400	Benennung: Ventildüse	11	1
4205 121 5601	Benennung: Festdüse 0.61	12	1
1110 122 9410	Benennung: Verschlussstopfen	13	1
1110 129 0900	Benennung: Dichtung	14	1
1110 121 4700	Benennung: Regelmembrane	15	1
4205 121 0800	Benennung: Abschlussdeckel	16	1
1106 122 7400	Benennung: Halbrundschraube	17	4
1115 121 2900	Benennung: Startklappe	18	1
1110 122 7400	Benennung: Halbrundschraube	19	2
1115 121 3300	Benennung: Drosselklappe	20	1
4205 122 3000	Benennung: Feder	22	2
4205 122 6701	Benennung: Hauptstellschraube	23	1
4205 121 2700	Benennung: Kappe	24	2
4205 122 6801	Benennung: Leerlaufstellschraube	25	1
4221 122 4200	Benennung: Kugel	26	1
4221 122 6200	Benennung: Leerlaufanschlagschraube	27	1
4221 122 3605	Benennung: Dichtring	28	2
4221 121 9400	Benennung: Ring	29	2
4205 122 3200	Benennung: Schenkelfeder	30	1
4205 120 7200	Benennung: Startwelle mit Hebel	31	1
1110 122 9005	Benennung: Sicherungsring	32	2
1110 129 3000	Benennung: Dichtring	33	1
4205 120 8701	Benennung: Regelventil	34	1
4221 121 8600	Benennung: Scheibe	35	1
4221 122 9100	Benennung: Buchse	36	2
4221 122 3200	Benennung: Schenkelfeder	37	1
4221 120 7101	Benennung: Drosselwelle mit Hebel	38	1
5910 890 4500	Benennung: Abzieher (B)	39	1
1115 007 1060	Benennung: Satz Vergaserteile		1

Motorgeräte / Trennschleifgeräte / TS 510, 760
Stückliste (12/26): M - Vergaser HS-280D, HS-281D

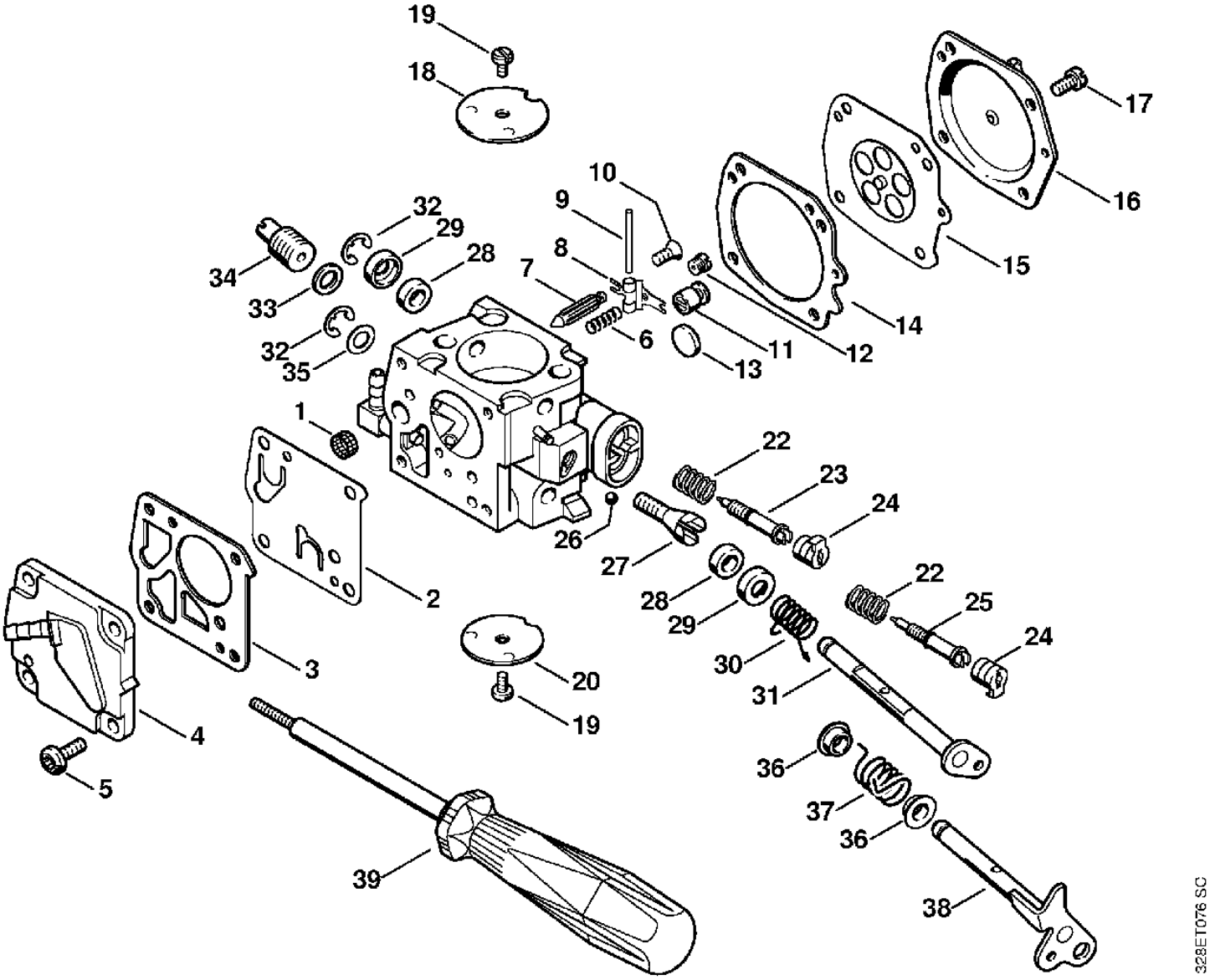

Motorgeräte / Trennschleifgeräte / TS 510, 760
Stückliste (13/26): N - Haube, Griffrahmen

Art.Nr.	Artikel	Bild-Nr.	Stk-Zahl
4205 080 1600	Benennung: Haube	1	1
1110 145 9001	Benennung: Stopfen	2	2
9022 341 1010	Benennung: Schraube IS-M5x18-10.9	3	12
9027 068 1480	Benennung: Flachrundschraube DIN603-M6x75	4	1
1111 790 9915	Benennung: Ringpuffer	5	2
1111 791 7600	Benennung: Stütze	6	1
1111 791 2700	Benennung: Rohr	7	1
9214 320 0900	Benennung: Sicherungsmutter DIN980-V M6-10	8	1
1111 791 4902	Benennung: Griffrahmen	9	1
1111 791 2201	Benennung: Gummigriff	10	1
0000 998 1000	Benennung: Schenkelfeder	11	1
1111 182 1002	Benennung: Gashebel	12	1
9373 542 2610	Benennung: Stift DIN7-5h11x18	13	1
1114 182 8900	Benennung: Bolzen	14	1
0000 997 0603	Benennung: Druckfeder	15	1
1111 182 9300	Benennung: Startgasknopf	16	1
0000 998 0802	Benennung: Schenkelfeder	17	1
1111 182 0800	Benennung: Sperrhebel	18	1
9371 470 2110	Benennung: Stift DIN7-4m6x16	19	1
1111 790 1700	Benennung: Griffrohr mit Schlauch	20	1
	Benennung: Griffschlauch 320 mm	21	1
0000 791 2005	Benennung: Griffschlauch Ø 23 mm x 5 m (B)		1
4205 791 7602	Benennung: Stütze	22	1
4201 791 8600	Benennung: Druckscheibe	23	1
9007 319 1930	Benennung: Sechskantschraube DIN931-M8x45-8.8	24	1
1111 791 1901	Benennung: Griffrohrhalter	25	1
1111 790 9905	Benennung: Ringpuffer	26	2
1111 791 9800	Benennung: Scheibe	27	1
9022 341 1090	Benennung: Schraube IS-M5x40x25-10.9	28	1
1111 146 6009	Benennung: Schutz	29	1
9210 260 1100	Benennung: Mutter DIN934-M8-8	30	1
4205 790 9301	Benennung: Gummipuffer	31	1
9037 319 1750	Benennung: Zylinderschraube DIN7984-M8x12-8.8	32	2
0000 958 0503	Benennung: Scheibe	33	1
4205 145 9000	Benennung: Stopfen USA	34	1
4205 790 9300	Benennung: Gummipuffer	35	1
4205 791 7601	Benennung: * Stütze TI: (27.1991)	36	1
4205 791 7400	Benennung: * Lasche TI: (27.1991)	37	1
9041 216 1350	Benennung: * Zylinderschraube DIN84-M6x25-8.8 TI: (27.1991)	38	2
0000 967 3702	Benennung: Warnhinweis Piktogramm TS	39	1
0000 967 3502	Benennung: Hinweisschild USA	40	1

Motorgeräte / Trennschleifgeräte / TS 510, 760
Stückliste (13/26): N - Haube, Griffrahmen

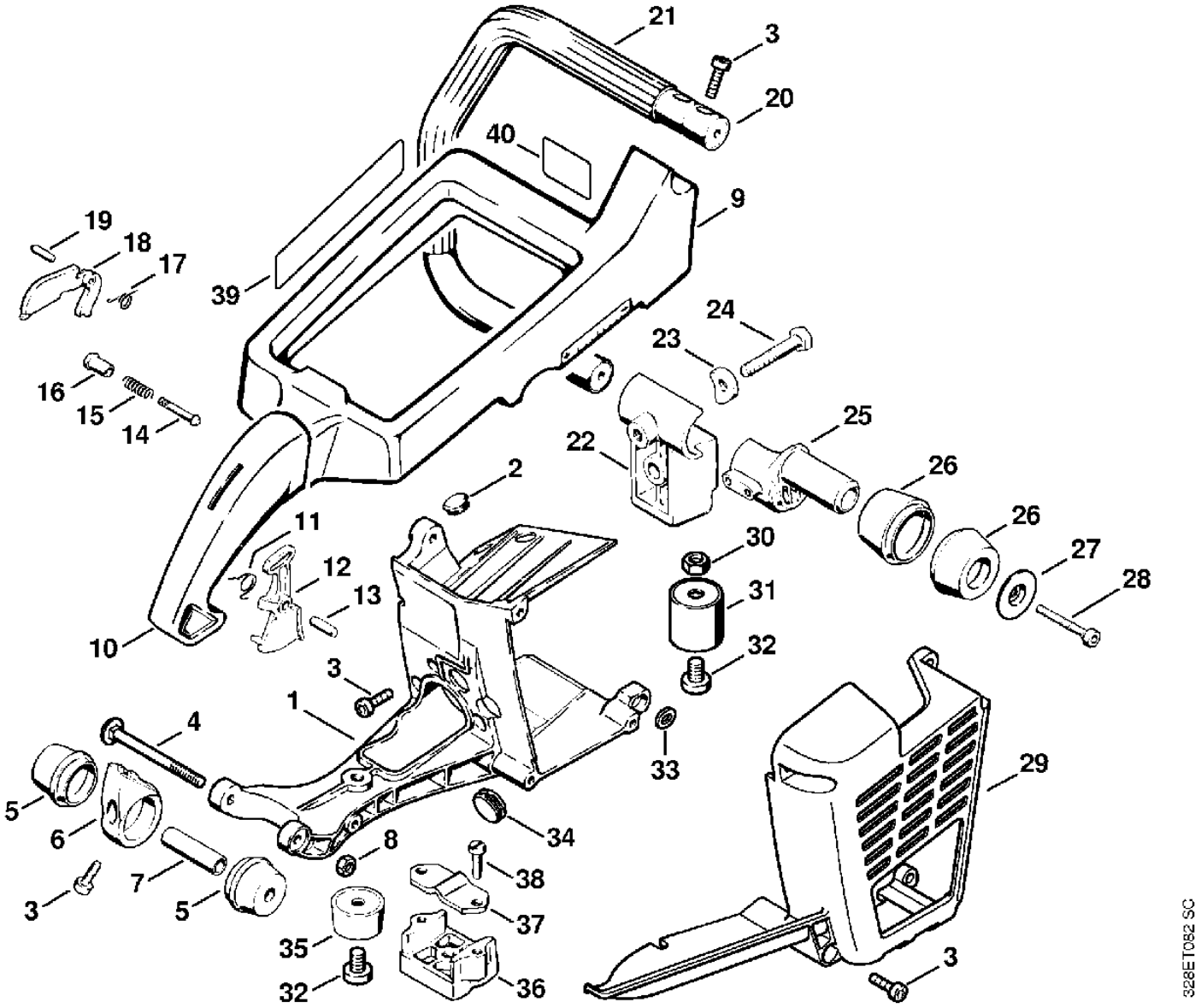

Motorgeräte / Trennschleifgeräte / TS 510, 760
Stückliste (14/26): O - Lager mit Schutz

Art.Nr.	Artikel	Bild-Nr.	Stk-Zahl
4223 007 1005	Benennung: Lager mit Schutz Ø 300 mm nur in Brasilien erhältl		1
4238 700 8110	Benennung: Schutz Ø 300 mm	1	1
4201 700 2504	Benennung: Keilriemenscheibe	2	1
4205 791 3902	Benennung: Lager	3	1
9456 621 3600	Benennung: Sicherungsring DIN472-32x1,2	4	2
9503 003 6440	Benennung: Kugellager DIN625-6201-2RS	5	2
0000 961 1206	Benennung: Ring	6	1
4201 704 0504	Benennung: Welle	7	1
4223 036 8600	Benennung: Scheibenfeder	8	1
4201 706 9202	Benennung: Scheibe	9	2
4221 706 8800	Benennung: Gummiring	10	1
4221 706 8801	Benennung: Gummiring	11	1
4223 700 2900	Benennung: Verstellhebel	12	1
9022 341 0960	Benennung: Schraube IS-M5x12-10.9	13	4
4205 706 2903	Benennung: Flansch	14	1
4223 710 9500	Benennung: Spannschraube (Stückzahl nach Bedarf)	15	1
0000 997 1303	Benennung: Druckfeder (Stückzahl nach Bedarf)	16	1
0000 958 1212	Benennung: Scheibe	17	1
9291 021 0200	Benennung: Scheibe DIN125-A10,5	18	1
9211 260 1350	Benennung: Mutter DIN936-M10x1LH-05	19	1
9450 721 2150	Benennung: Spannring 20x1,2	20	1
4201 708 8402	Benennung: Sechskantschraube M10x18	21	1
4201 708 3004	Benennung: Druckscheibe Ø 103 mm	22	1
4201 708 3014	Benennung: Druckscheibe Ø 103 mm	23	1
4223 007 1008	Benennung: Lager mit Schutz Ø 300 mm USA		1
4223 007 1016	Benennung: Lager mit Schutz Ø 300 mm CDN (C)		1
4201 790 6005	Benennung: Anschlag USA, CDN	24	1
4201 790 9302	Benennung: Gummipuffer USA, CDN	25	1
9041 216 1230	Benennung: Zylinderschraube DIN84-M6x8-5.8 USA, CDN	26	1
9062 319 1260	Benennung: Senkschraube DIN963-M6x12-4.8 USA, CDN	27	1
4221 007 1008	Benennung: Lager mit Schutz Ø 350 mm mit Wasseranschluss		1
4221 007 1012	Benennung: Lager mit Schutz Ø 350 mm USA, CDN		1
4221 007 1013	Benennung: Lager mit Schutz Ø 350 mm mit Wasseranschluss, J,		1
4224 700 8103	Benennung: Schutz Ø 350 mm	28	1
4205 708 3000	Benennung: Druckscheibe Ø 118 mm J	29	1
4205 708 3001	Benennung: Druckscheibe Ø 140 mm J	30	1
4205 708 3010	Benennung: Druckscheibe Ø 118 mm J	31	1
4205 708 3011	Benennung: Druckscheibe Ø 140 mm J	32	1
4201 700 8116	Benennung: Schutz	33	1
4201 760 9500	Benennung: Spannschraube	34	1
4201 708 8401	Benennung: Sechskantschraube M8x42	35	2
4224 700 8105	Benennung: Schutz Ø 400 mm für TS 760 mit Schutz Ø 400 mm	36	1
4205 791 3903	Benennung: Lager für TS 760 mit Schutz Ø 400 mm	37	1
9022 341 1260	Benennung: Schraube IS-M6x12-8.8 für TS 760 mit Schutz Ø 400	38	1
4205 792 9400	Benennung: Anschlag USA, CDN für TS 760 mit Schutz Ø 400 mm	39	1
4205 704 1004	Benennung: Keilriemenscheibe für TS 760 mit Schutz Ø 400 mm	40	1
4205 706 8105	Benennung: Keilriemenschutz für TS 760 mit Schutz Ø 400 mm	41	1
0000 708 4200	Benennung: Wellenhülse (B)	42	1
0000 967 3699	Benennung: Hinweisschild USA für Schutz Ø 400 mm	43	1
0000 967 3577	Benennung: Hinweisschild USA für Schutz Ø 300 mm	44	1
0000 967 3578	Benennung: Hinweisschild USA für Schutz Ø 350 mm	45	1
0000 967 3522	Benennung: Hinweisschild CDN	46	1

Motorgeräte / Trennschleifgeräte / TS 510, 760
Stückliste (14/26): O - Lager mit Schutz

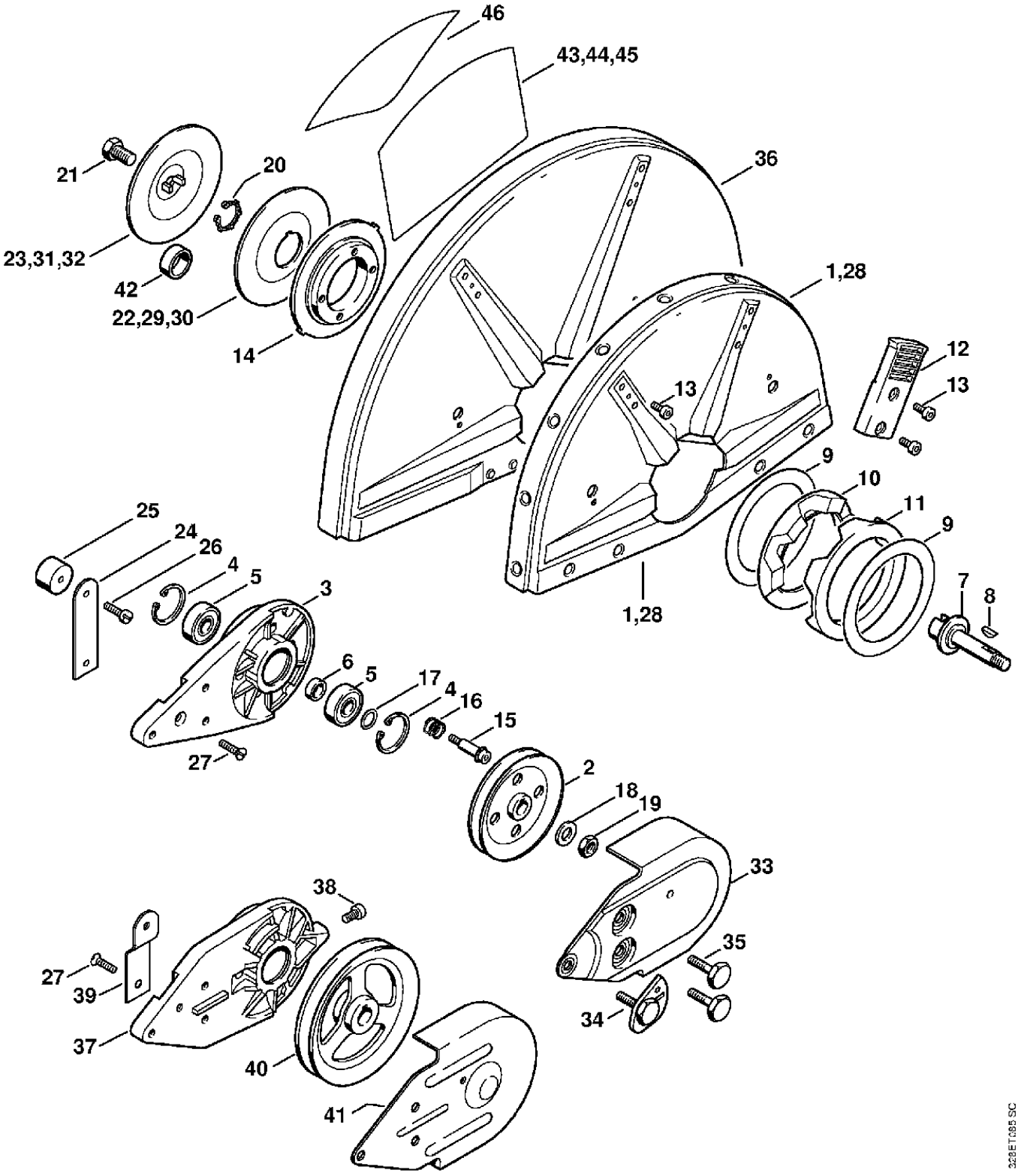

Motorgeräte / Trennschleifgeräte / TS 510, 760
Stückliste (15/26): P - Wasseranschluss

Art.Nr.	Artikel	Bild-Nr.	Stk-Zahl
4205 007 1015	Benennung: Anbausatz Wasseranschluss (B)		1
4205 708 8200	Benennung: Halter	1	1
9022 341 1090	Benennung: Schraube IS-M5x40x25-10.9	2	2
4201 700 4500	Benennung: Absperrhahn 1/4"	3	1
0000 954 1701	Benennung: Dichtring	4	1
4238 677 8200	Benennung: Stutzen	5	1
9771 021 0921	Benennung: Schlauchschelle 10/7	6	4
9771 021 0920	Benennung: * Schlauchschelle 9,5/7	7	4
	Benennung: Schlauch 5,6x1,9x356 mm (D)	8	1
	Benennung: Schlauch 5,6x1,9x220 mm für Schutz Ø 350 mm (D)	9	1
	Benennung: Schlauch 5,6x1,9x270 mm für Schutz Ø 400 mm (D)	10	1
0000 937 4049	Benennung: Schlauch 5,6x1,9 mm x 1 m (A,B)		1
4224 677 8202	Benennung: Stutzen	11	1
4224 677 8201	Benennung: Stutzen	12	1
4201 708 8400	Benennung: Hohlschraube	13	2
9041 216 0950	Benennung: Zylinderschraube DIN84-M5x10-5.8	14	2
9211 021 8900	Benennung: Mutter DIN936-G1/8"	15	2
4201 700 7300	Benennung: Schlauchanschluss	16	1
9645 945 7506	Benennung: RDR N 10x3-NBR70	17	1
4201 670 1700	Benennung: Kupplungsmuffe 1/2"	18	1
4201 670 1705	Benennung: Kupplungsmuffe 3/4"	19	1
4201 670 1701	Benennung: Kupplungsmuffe 3/4" USA	20	1
4201 708 8600	Benennung: * Mutter	21	1
4201 708 3100	Benennung: * Überwurfmutter	22	1
0000 989 5215	Benennung: * Schlauch 340 mm	23	1
4201 677 1007	Benennung: * Verschraubung	24	1
4201 678 1111	Benennung: * Schlauch 195 mm	25	1
4201 678 1113	Benennung: * Schlauch 300 mm für TS 760 mit Schutz Ø 400 mm	26	1
4201 677 1008	Benennung: * Winkelverschraubung 1/8"	27	1

Motorgeräte / Trennschleifgeräte / TS 510, 760
Stückliste (15/26): P - Wasseranschluss

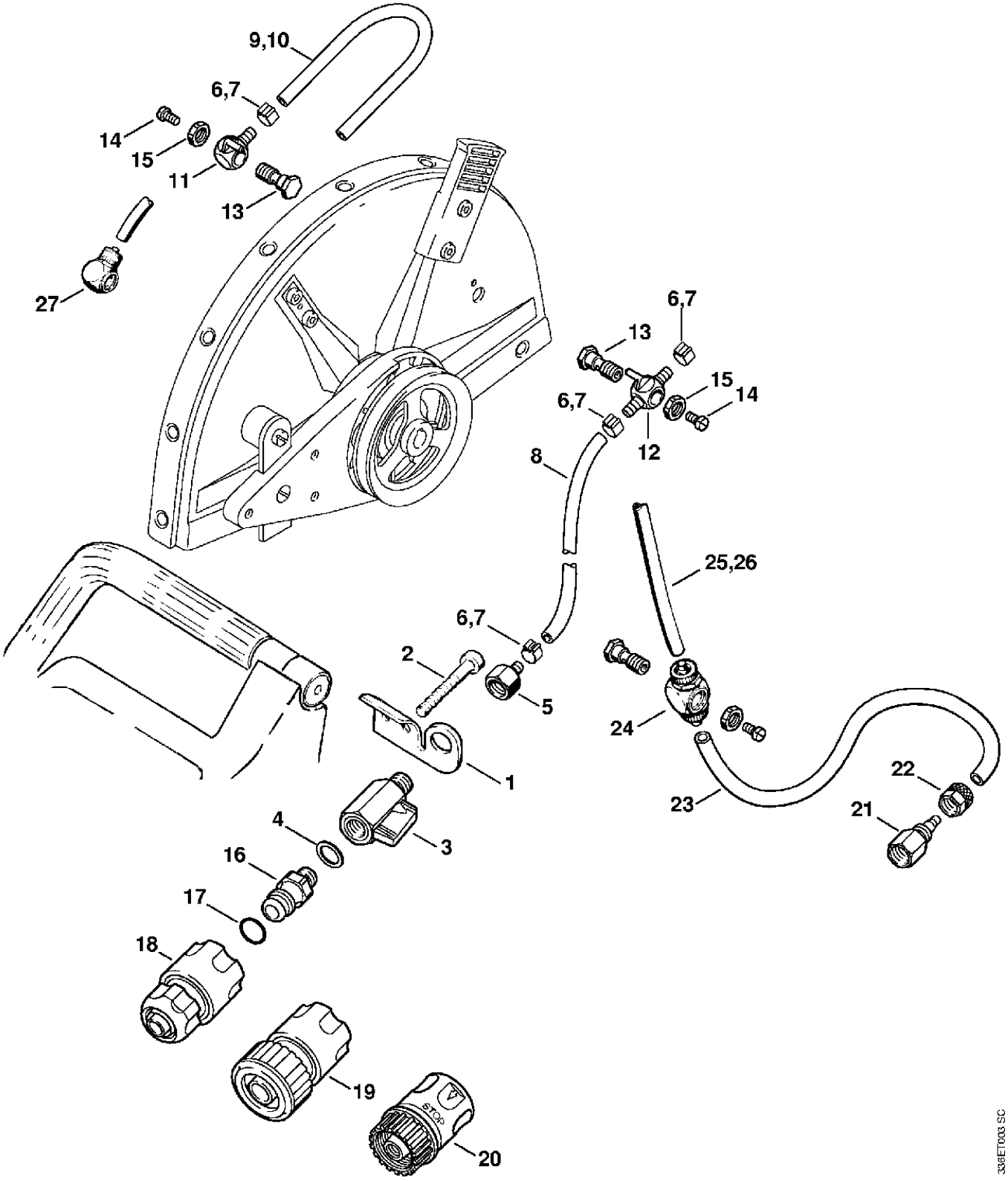

Motorgeräte / Trennschleifgeräte / TS 510, 760
Stückliste (16/26): Q - Druckwasserbehälter

Art.Nr.	Artikel	Bild-Nr.	Stk-Zahl
0000 670 6000	Benennung: Wasserbehälter (B)		1
0000 670 6600	Benennung: Pumpenrohr (B)	1	1
0000 676 0500	Benennung: Trichter (B)	2	1
	Benennung: RDR N 46,99x5,33-NBR70 (B,D)	3	1
	Benennung: Ventil (B,D)	4	1
0000 670 7701	Benennung: Griff (B)	5	1
	Benennung: Kolbenmanschette (D)	6	1
0000 670 5000	Benennung: Ventil (B)	7	1
0000 670 0300	Benennung: Schlauch (B)		1
0000 670 0400	Benennung: Sieb (B)	8	1
4309 678 1100	Benennung: Schlauch 4 m (B)	9	1
4201 670 1700	Benennung: Kupplungsmuffe 1/2" (B)	10	1
0000 967 7304	Benennung: Warnhinweis Piktogramm (B)	11	1
0000 007 1601	Benennung: Dichtungssatz (B)		1

Motorgeräte / Trennschleifgeräte / TS 510, 760
Stückliste (16/26): Q - Druckwasserbehälter

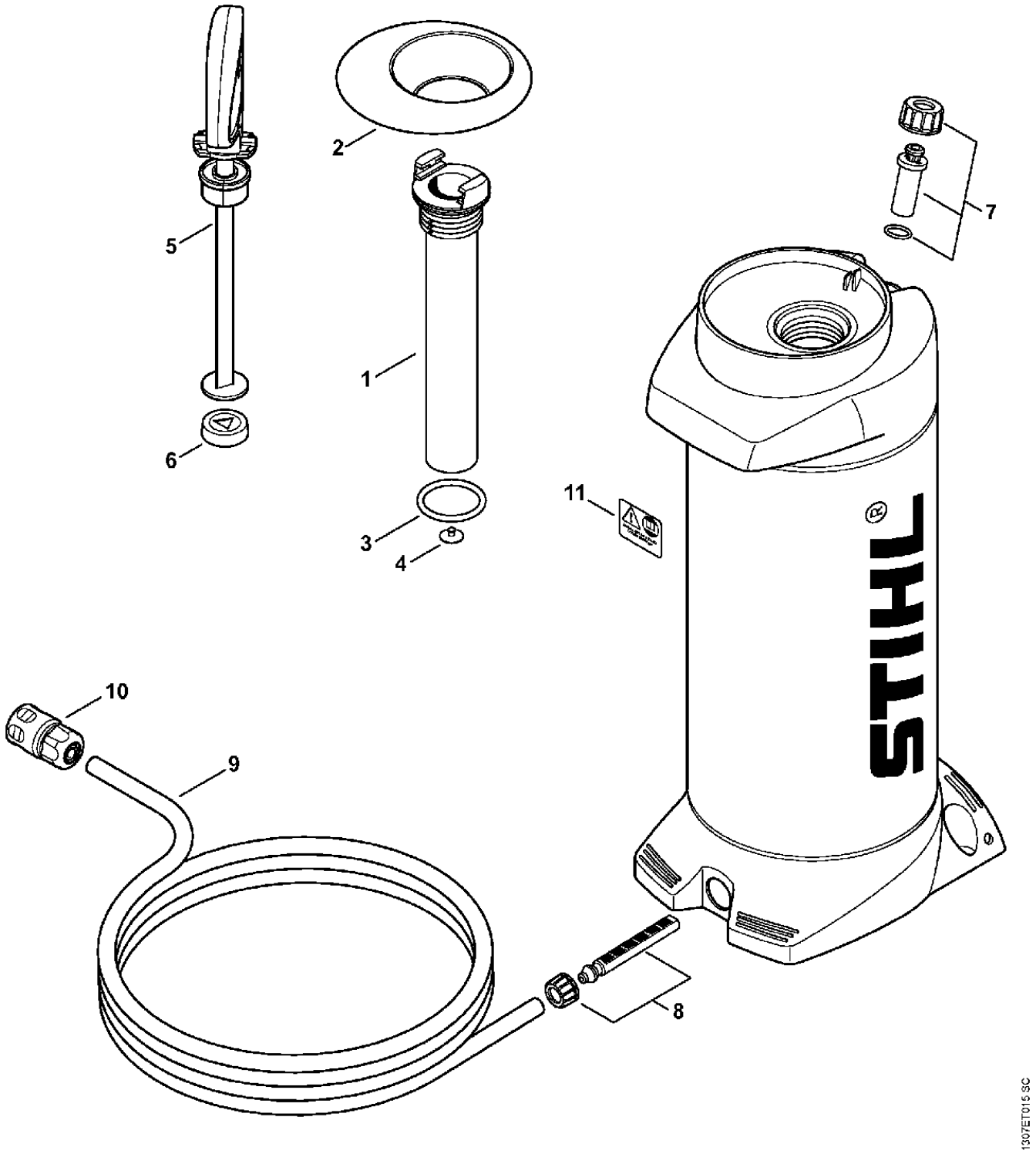

Motorgeräte / Trennschleifgeräte / TS 510, 760
Stückliste (17/26): R - Druckwasserbehälter (f. ältere Bauart)

Art.Nr.	Artikel	Bild-Nr.	Stk-Zahl
4223 670 6000	Benennung: * Wasserbehälter (B,C) TI: (28.2010)		1
4223 670 6001	Benennung: * Wasserbehälter USA (B,C) TI: (28.2010)		1
4223 670 6010	Benennung: * Wasserbehälter (B) TI: (28.2010)	1	1
4223 670 7700	Benennung: * Griff (B) TI: (28.2010)	2	1
9645 945 7560	Benennung: * RDR A 14x1,78-NBR70 (B) TI: (28.2010)	3	1
4223 670 8600	Benennung: * Tankverschluss (B) TI: (28.2010)	4	1
9645 945 8240	Benennung: * RDR A 56,52x5,33-NBR70 (B) TI: (28.2010)	5	1
4223 670 8200	Benennung: * Kolben (B) TI: (28.2010)	6	1
9645 945 7958	Benennung: * RDR A 37,5x3,15-NBR70 (B) TI: (28.2010)	7	1
4223 670 6600	Benennung: * Pumpenrohr (B) TI: (28.2010)	8	1
4223 678 2600	Benennung: * Ventil (B) TI: (28.2010)	9	1
4223 670 5000	Benennung: * Ventil (B) TI: (28.2010)	10	1
9645 945 7494	Benennung: * RDR A 8,76x1,78-NBR70 (B) TI: (28.2010)	11	1
4223 677 8300	Benennung: * Überwurfmutter (B) TI: (28.2010)	12	2
4223 678 1600	Benennung: * Einsatz (B) TI: (28.2010)	13	1
4309 678 1100	Benennung: * Schlauch 4 m (B) TI: (28.2010)	14	1
4201 670 1700	Benennung: * Kupplungsmuffe 1/2" (B) TI: (28.2010)	15	1

Motorgeräte / Trennschleifgeräte / TS 510, 760
Stückliste (17/26): R - Druckwasserbehälter (f. ältere Bauart)

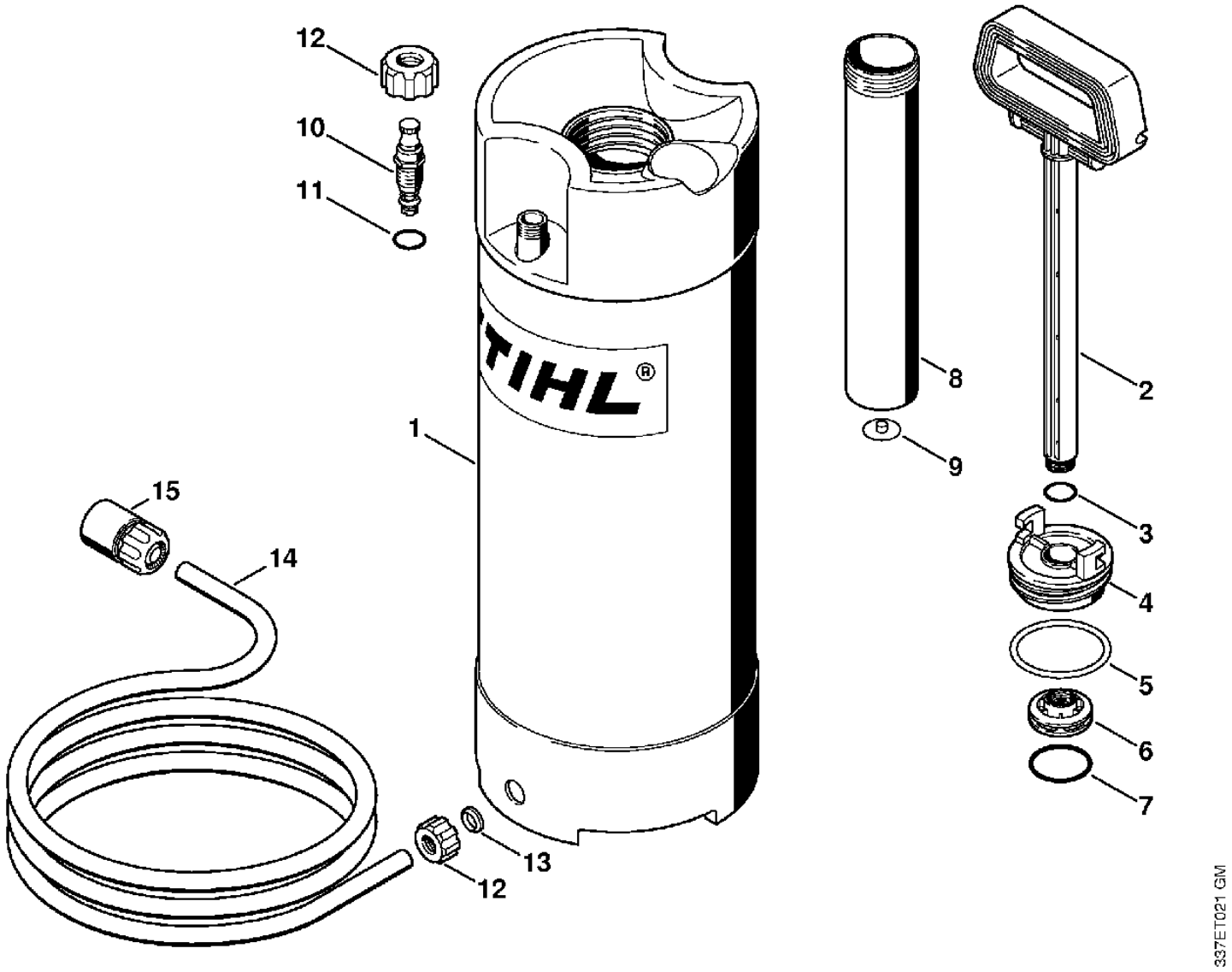

Motorgeräte / Trennschleifgeräte / TS 510, 760
Stückliste (18/26): S - Führungswagen, Schmutzabweiser

Art.Nr.	Artikel	Bild-Nr.	Stk-Zahl
4201 710 1403	Benennung: Führungswagen (B)		1
4201 790 2300	Benennung: Führungsrohr (B)	1	1
4201 967 4200	Benennung: Anhänger (B)	2	1
4201 792 9500	Benennung: Stellleiste (B)	3	1
9045 319 1800	Benennung: Zylinderschraube DIN912-M8x20-8.8 (B)	4	2
9291 021 0180	Benennung: Scheibe DIN125-A8,4 (B)	5	2
4201 708 8402	Benennung: Sechskantschraube M10x18 (B)	6	1
4201 791 9500	Benennung: * Gummibüchse (B)	7	1
4201 711 0903	Benennung: Achse (B)	8	1
4201 790 5700	Benennung: Rad (B)	9	2
0000 988 1900	Benennung: Filzring (B)	10	2
4201 791 9200	Benennung: Kappe (B)	11	2
9455 621 2150	Benennung: Sicherungsring DIN471-20x1,2 (B)	12	4
4201 710 3000	Benennung: * Rad (B) TI: (38.1995)	13	2
0000 988 1900	Benennung: * Filzring (B) TI: (38.1995)	14	4
4201 717 2001	Benennung: * Kappe (B) TI: (38.1995)	15	4
4201 717 2000	Benennung: * Kappe (B) TI: (47.1990)	16	4
4201 790 6300	Benennung: Gewicht (B)	17	1
9008 319 1830	Benennung: Sechskantschraube DIN933-M8x25-8.8 (B)	18	1
4201 708 8405	Benennung: Sechskantschraube M10x70 (B)	19	1
4201 007 1033	Benennung: Anbausatz Schmutzabweiser (B)		1
4201 792 9100	Benennung: Schutz (B)	20	1
4201 792 6000	Benennung: Haltewinkel (B)	21	1
9079 319 0960	Benennung: Flachkopfschraube DIN85-M5x12-8.8 (B)	22	2
4201 792 9501	Benennung: Leiste (B)	23	1
9039 488 0680	Benennung: Schneidschraube DIN7513-M4x16 (B)	24	4
4201 007 1029	Benennung: * Umrüstsatz Stellleiste (B) TI: (29.1985)		1

Motorgeräte / Trennschleifgeräte / TS 510, 760
Stückliste (18/26): S - Führungswagen, Schmutzabweiser

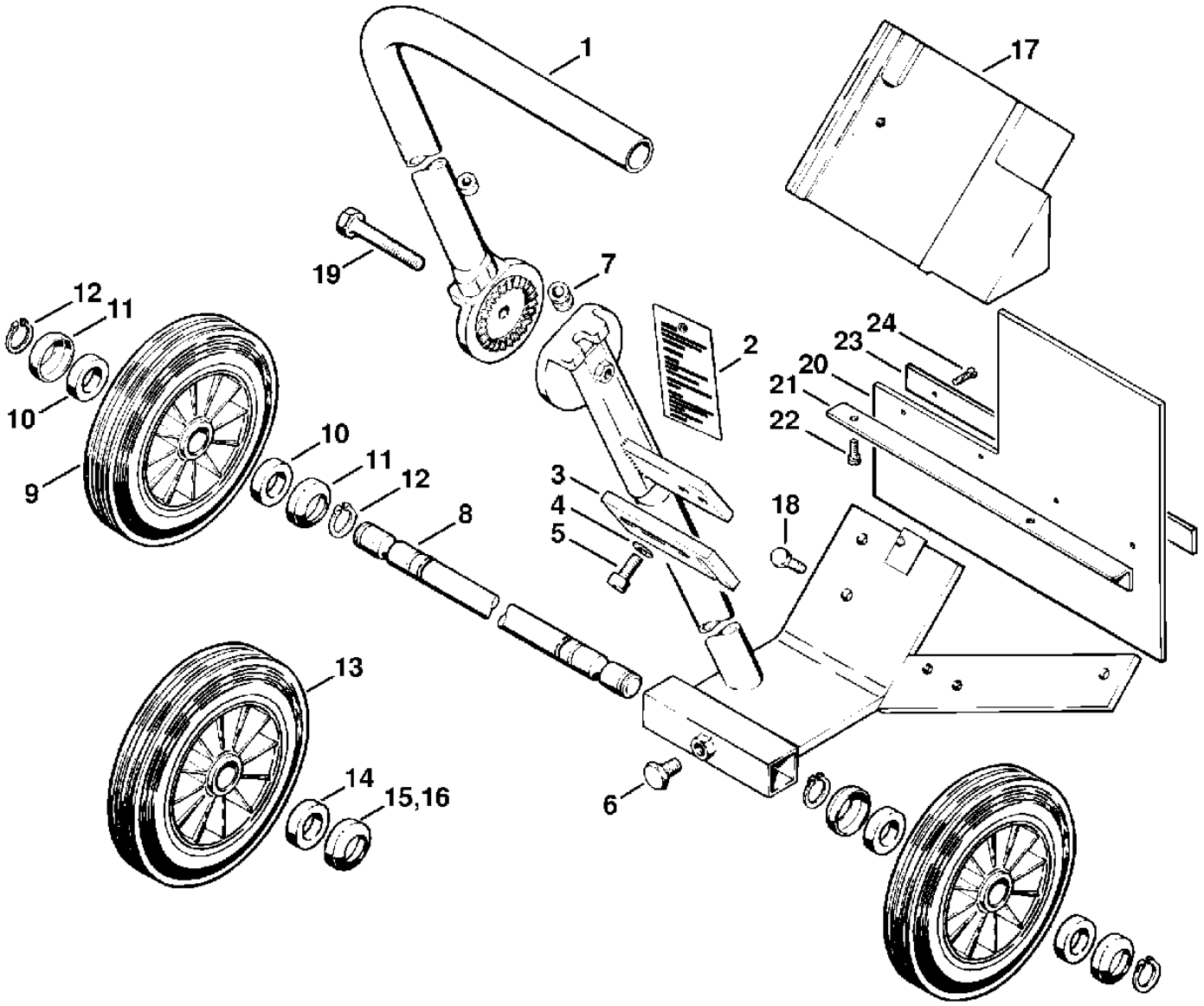

Motorgeräte / Trennschleifgeräte / TS 510, 760
Stückliste (19/26): T - Satz Schnittrichtungsanzeige, Anbausatz Rä

Art.Nr.	Artikel	Bild-Nr.	Stk-Zahl
4201 790 6300	Benennung: Gewicht (B)	1	1
4205 007 1009	Benennung: Satz Schnittrichtungsanzeige (B)		1
4205 791 5400	Benennung: Halter (B)	2	1
4201 790 2100	Benennung: Rahmen (B)	3	1
9007 319 2020	Benennung: Sechskantschraube DIN931-M8x85-8.8 (B)	4	1
9212 260 1100	Benennung: Mutter DIN985-M8-8 (B)	5	1
4205 791 7200	Benennung: Hülse (B)	6	2
4205 791 2701	Benennung: Rohr (B)	7	1
0000 792 4200	Benennung: Spannband (B)	8	1
4205 710 9300	Benennung: Flügelschraube (B)	9	1
4201 711 0904	Benennung: Achse (B)	10	1
4137 712 1001	Benennung: Rad (B)	11	1
9455 621 1920	Benennung: Sicherungsring DIN471-18x1,2 (B)	12	1
4205 791 8400	Benennung: Ring (B)	13	2
9008 319 1800	Benennung: Sechskantschraube DIN933-M8x20-8.8 (B)	14	2
4223 007 1014	Benennung: Anbausatz Räder (B)		1
	Benennung: Träger TS 400 (B,D)	15	1
4223 791 7200	Benennung: Hülse (B)	16	2
4223 791 3600	Benennung: Rad (B)	17	2
9307 021 0120	Benennung: Scheibe DIN9021-A5,3 (B)	18	2
9022 341 1070	Benennung: Schraube IS-M5x30x22-10.9 (B)	19	2
	Benennung: Träger TS 460 (B,D)	20	1
9210 260 1100	Benennung: Mutter DIN934-M8-8 (B)	21	2
9037 319 1900	Benennung: Zylinderschraube DIN7984-M8x40-8.8 (B)	22	2
9037 319 1780	Benennung: Zylinderschraube DIN7984-M8x16-8.8 (B)	23	2
	Benennung: Träger TS 510/760 (B,D)	24	1
9037 319 1750	Benennung: Zylinderschraube DIN7984-M8x12-8.8 (B)	25	2
4223 791 7605	Benennung: Stütze (B)	26	1

Motorgeräte / Trennschleifgeräte / TS 510, 760
Stückliste (19/26): T - Satz Schnittrichtungsanzeige, Anbausatz Rä

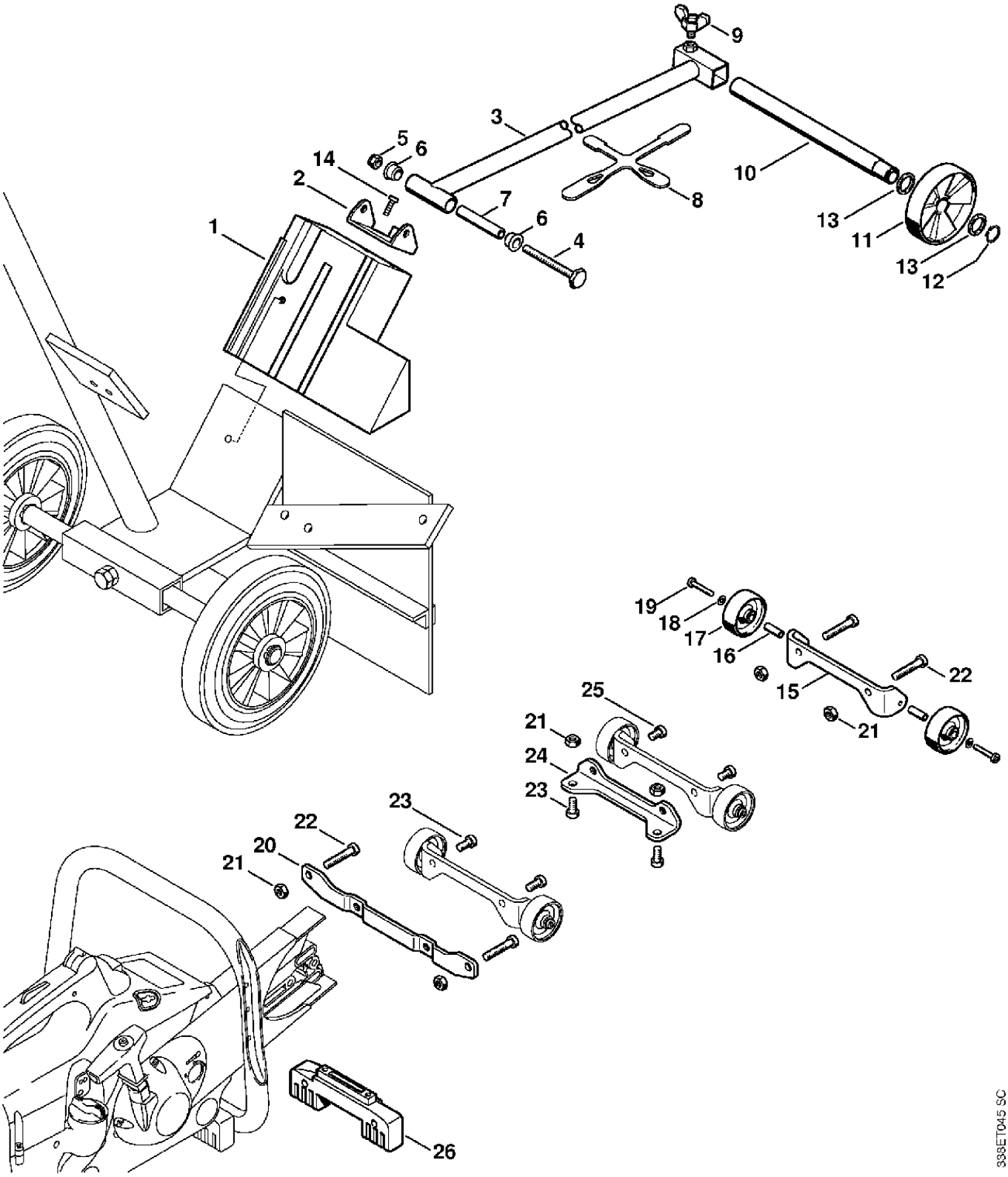

Motorgeräte / Trennschleifgeräte / TS 510, 760
Stückliste (20/26): U - Schnitttiefenbegrenzer, Führungswagen

Art.Nr.	Artikel	Bild-Nr.	Stk-Zahl
4201 007 1041	Benennung: Anbausatz Schnittiefenbegrenzer (B)		1
4201 712 1005	Benennung: Rad Ø 142 mm (B)	1	1
4201 710 3000	Benennung: * Rad (B) TI: (38.1995)	2	1
0000 988 1900	Benennung: Filzring (B)	3	2
4201 717 2001	Benennung: Kappe (B)	4	2
9455 621 2150	Benennung: Sicherungsring DIN471-20x1,2 (B)	5	1
4201 711 8500	Benennung: Gewindebolzen (B)	6	1
4201 711 8501	Benennung: Gewindebolzen (B)	7	1
4201 711 0700	Benennung: Schwenkarm (B)	8	1
9291 021 0180	Benennung: * Scheibe DIN125-A8,4 (B) TI: (38.1995)	9	1
9582 003 0471	Benennung: Klemmhebel M8 (B)	10	1
9220 260 1100	Benennung: Mutter DIN6923-M8-8 (B)	11	1
4201 711 0901	Benennung: Achse (B)	12	1
4205 007 1008	Benennung: Anbausatz Führungswagen (B)		1
4201 180 0700	Benennung: Regulierhebel (B)	13	1
9008 319 1780	Benennung: Sechskantschraube DIN933-M8x16-8.8 (B)	14	2
4201 790 9300	Benennung: Gummielement (B)	15	2
9291 021 0180	Benennung: Scheibe DIN125-A8,4 (B)	16	1
9123 319 1900	Benennung: Stiftschraube DIN938-M8x40-8.8 (B)	17	2
9210 260 1100	Benennung: Mutter DIN934-M8-8 (B)	18	2
9131 216 1780	Benennung: Gewindestift DIN551-M8x16 (B)	19	1
4201 180 1100	Benennung: Gaszug (B)	20	3
4308 182 8800	Benennung: Abschlusshülse (B)	21	2
9793 003 0030	Benennung: Nippel DIN71988-D (B)	22	1
0000 997 0427	Benennung: Druckfeder (B)	23	2
0000 937 3000	Benennung: Schraubnippel (B)	24	1
4201 180 1800	Benennung: Gasbetätigung (B)	25	1
4201 180 2200	Benennung: Gummiband (B)	26	1

Motorgeräte / Trennschleifgeräte / TS 510, 760
Stückliste (20/26): U - Schnitttiefenbegrenzer, Führungswagen

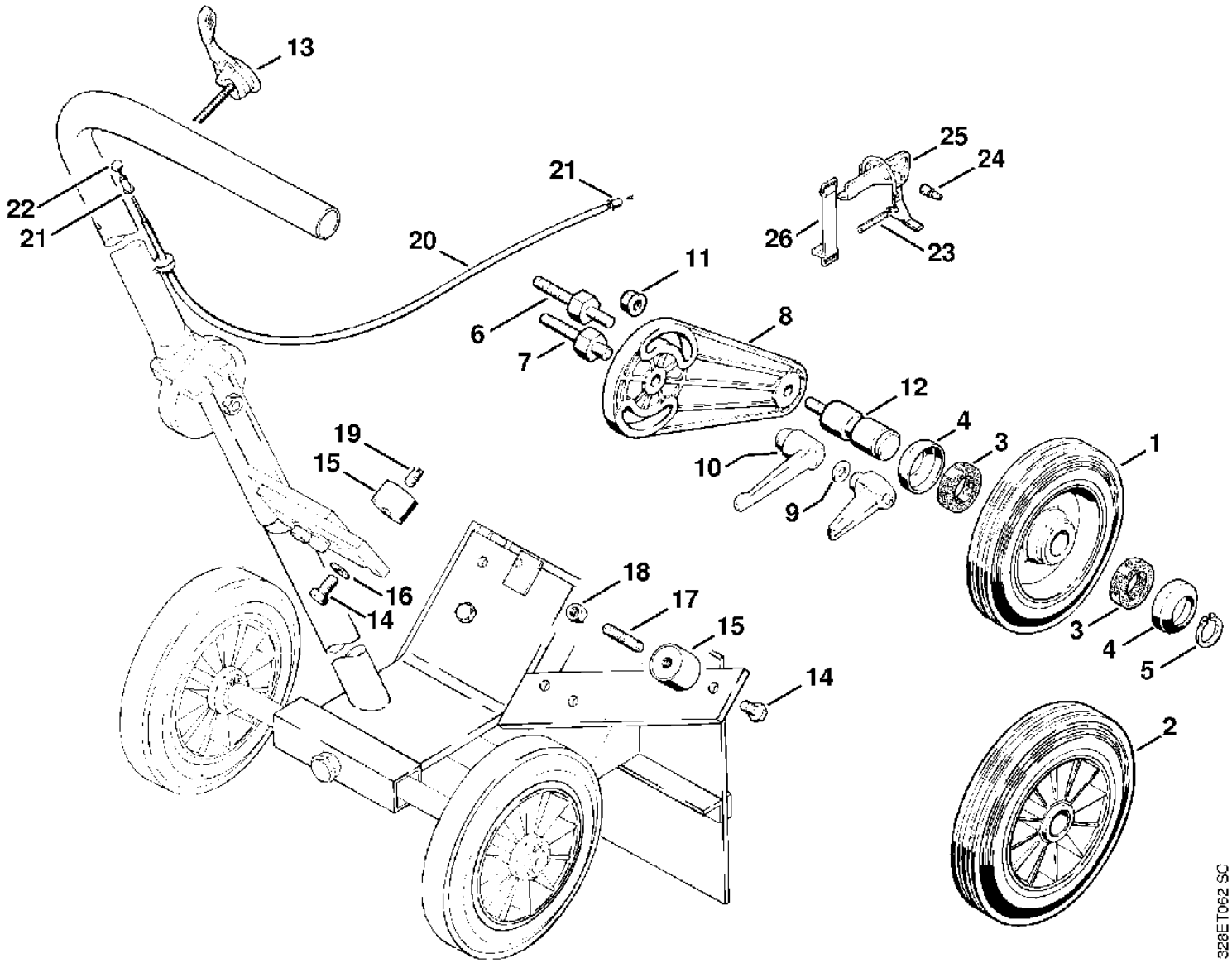

Motorgeräte / Trennschleifgeräte / TS 510, 760
Stückliste (21/26): V - Wasserbehälter

Art.Nr.	Artikel	Bild-Nr.	Stk-Zahl
4201 007 1048	Benennung: Anbausatz Wasserbehälter (B)		1
4201 701 0800	Benennung: Wasserbehälter (B)	1	1
4201 700 6250	Benennung: Ventil (B)	2	1
9645 948 0340	Benennung: RDR DIN3771-6x1,5-S-EPDM75 (B)	3	1
	Benennung: Ventil (B,D)	4	1
9636 965 1960	Benennung: Dichtring DIN7603-18x24 (B)	5	1
9208 260 1660	Benennung: Mutter DIN439-M16x1,5-5.8 (B)	6	1
9645 945 1390	Benennung: RDR DIN3770-A14x2,5 (B)	7	1
4201 708 9600	Benennung: Anschlussstutzen (B)	8	1
9307 021 0200	Benennung: Scheibe DIN9021-A10,5 (B)	9	1
4201 700 7400	Benennung: Halterung (B)	10	1
4201 703 2800	Benennung: Stopfen (B)	11	2
9380 620 2700	Benennung: Spannstift DIN1481-5x30 (B)	12	2
4201 708 8405	Benennung: Sechskantschraube M10x70 (B)	13	1
9486 648 1195	Benennung: Tellerfeder 23x10,2x1,25 (B)	14	1
4201 677 7400	Benennung: Schlauchanschluss (B)	15	1
4201 678 1114	Benennung: Schlauch 545 mm (B)	16	1
4202 701 0900	Benennung: Behälterdeckel (B)	17	1
4202 709 2000	Benennung: Dichtring (B)	18	1
4202 700 8805	Benennung: Sieb (B)	19	1
	Benennung: Stopfen (B,C)	20	1

Motorgeräte / Trennschleifgeräte / TS 510, 760
Stückliste (21/26): V - Wasserbehälter

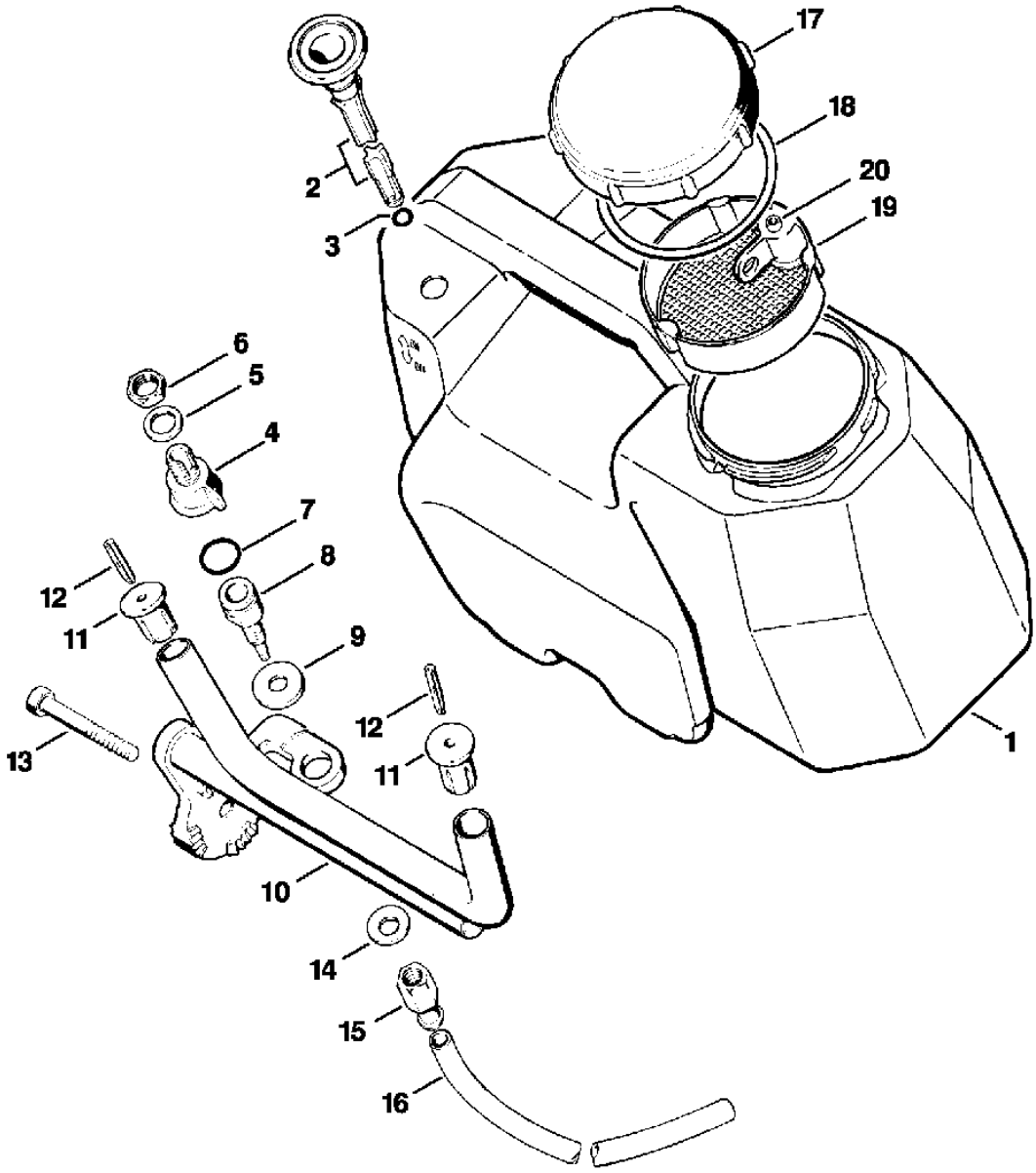

Motorgeräte / Trennschleifgeräte / TS 510, 760
Stückliste (22/26): W - Werkzeuge

Art.Nr.	Artikel	Bild-Nr.	Stk-Zahl
4205 890 1401	Benennung: Satz Werkzeuge		1
4119 890 3400	Benennung: Kombischlüssel	1	1
4130 893 7800	Benennung: Steckdorn	2	1
0000 891 0810	Benennung: Werkzeugtasche	3	1
1111 890 3400	Benennung: * Kombischlüssel TI: (33.1995)	4	1
0811 270 1080	Benennung: * Schraubendreher 4x70x130 TI: (33.1995)	5	1
0812 260 1008	Benennung: * Schraubendreher 5 TI: (33.1995)	6	1
0811 012 1152	Benennung: * Schlüssel 8x10 TI: (33.1995)	7	1
0812 032 1016	Benennung: * Einmaulschlüssel SW 13 TI: (33.1995)	8	1

Motorgeräte / Trennschleifgeräte / TS 510, 760
Stückliste (22/26): W - Werkzeuge

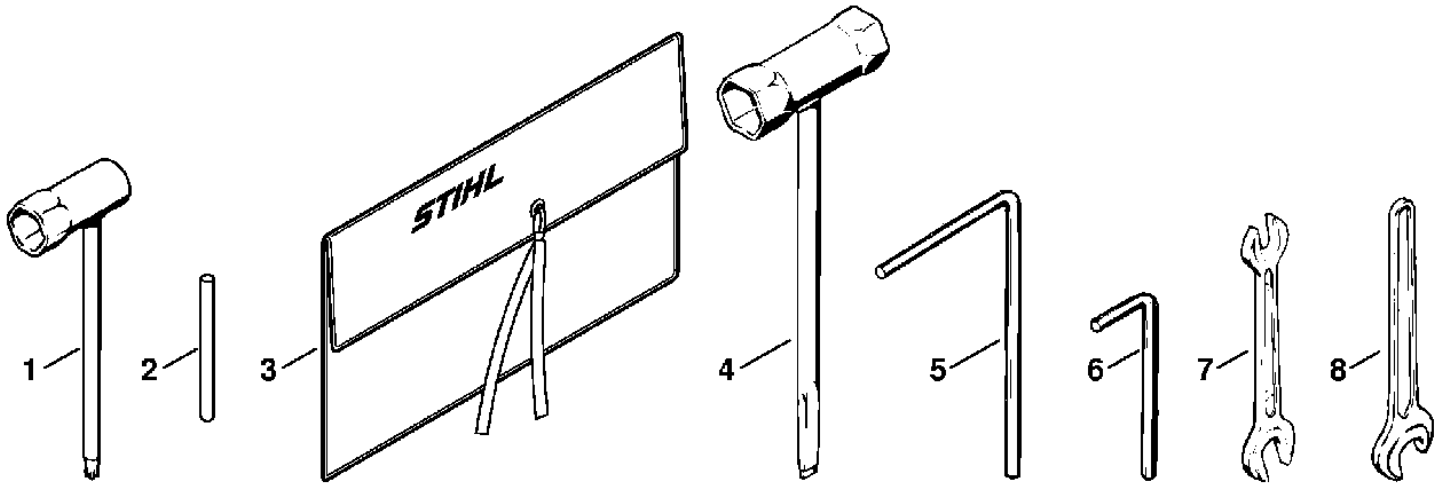

336ET002 SC

Stückliste (23/26): X - Anwerfvorrichtung Reibung (f. ältere Bauar

Art.Nr.	Artikel	Bild-Nr.	Stk-Zahl
1111 080 2801	Benennung: * Lüfterdeckel Ausführungsart: TS 510 Bis. Masch. Nr.: 6 745 960 TI: (30.1980)	1	1
1110 084 9102	Benennung: * Buchse Ausführungsart: TS 510 Bis. Masch. Nr.: 6 745 960 TI: (30.1980)	2	1
0000 967 2020	Benennung: * Firmenzeichen STIHL Ausführungsart: TS 510 Bis. Masch. Nr.: 6 745 960 TI: (30.1980)	3	1
0000 974 1000	Benennung: * Halbrundniet 3x6 Ausführungsart: TS 510 Bis. Masch. Nr.: 6 745 960 TI: (30.1980)	4	2
1121 195 3400	Benennung: * Griff Ausführungsart: TS 510 Bis. Masch. Nr.: 6 745 960 TI: (30.1980)	5	1
1107 195 8200	Benennung: * Anwerfseil Ø 4,5x1000 mm Ausführungsart: TS 510 Bis. Masch. Nr.: 6 745 960 TI: (30.1980)	6	1
0000 930 2200	Benennung: * Anwerfseil Ø 4,5 mm x 30,5 m (B) Ausführungsart: TS 510 Bis. Masch. Nr.: 6 745 960 TI: (30.1980)		1
0000 988 2405	Benennung: * Filzring Ausführungsart: TS 510 Bis. Masch. Nr.: 6 745 960 TI: (30.1980)	7	1
1111 195 1300	Benennung: * Deckel Ausführungsart: TS 510 Bis. Masch. Nr.: 6 745 960 TI: (30.1980)	8	1
1111 195 1600	Benennung: * Rückholfeder Ausführungsart: TS 510 Bis. Masch. Nr.: 6 745 960 TI: (30.1980)	9	1
1111 195 9005	Benennung: * Scheibe Ausführungsart: TS 510 Bis. Masch. Nr.: 6 745 960 TI: (30.1980)	10	1
1111 190 1000	Benennung: * Seilrolle Ausführungsart: TS 510 Bis. Masch. Nr.: 6 745 960 TI: (30.1980)	11	1
1106 195 9800	Benennung: * Steckkerbstift Ausführungsart: TS 510 Bis. Masch. Nr.: 6 745 960 TI: (30.1980)	12	4
1106 195 9001	Benennung: * Scheibe Ausführungsart: TS 510 Bis. Masch. Nr.: 6 745 960 TI: (30.1980)	13	2
0000 958 1010	Benennung: * Scheibe Ausführungsart: TS 510 Bis. Masch. Nr.: 6 745 960 TI: (30.1980)	14	2

Motorgeräte / Trennschleifgeräte / TS 510, 760
Stückliste (23/26): X - Anwerfvorrichtung Reibung (f. ältere Bauar

Art.Nr.	Artikel	Bild-Nr.	Stk-Zahl
1106 190 4600	Benennung: * Reibungsschuh Ausführungsart: TS 510 Bis. Masch. Nr.: 6 745 960 TI: (30.1980)		1
1106 195 3000	Benennung: * Bremshebel Ausführungsart: TS 510 Bis. Masch. Nr.: 6 745 960 TI: (30.1980)	15	1
1106 195 5000	Benennung: * Reibungsschuhplatte Ausführungsart: TS 510 Bis. Masch. Nr.: 6 745 960 TI: (30.1980)	16	2
1106 195 5100	Benennung: * Reibungsschuhfeder Ausführungsart: TS 510 Bis. Masch. Nr.: 6 745 960 TI: (30.1980)	17	2
1106 195 1700	Benennung: * Federteller Ausführungsart: TS 510 Bis. Masch. Nr.: 6 745 960 TI: (30.1980)	18	2
1106 195 2900	Benennung: * Bremsfeder Ausführungsart: TS 510 Bis. Masch. Nr.: 6 745 960 TI: (30.1980)	19	1
1106 195 3200	Benennung: * Anlaufscheibe Ausführungsart: TS 510 Bis. Masch. Nr.: 6 745 960 TI: (30.1980)	20	1
9460 624 0500	Benennung: * Sicherungsscheibe DIN6799-5 Ausführungsart: TS 510 Bis. Masch. Nr.: 6 745 960 TI: (30.1980)	21	1
1111 084 1000	Benennung: * Lüftergehäuse Ausführungsart: TS 510 Bis. Masch. Nr.: 6 745 960 TI: (30.1980)	22	1
1111 353 0700	Benennung: * Dichtung Ausführungsart: TS 510 Bis. Masch. Nr.: 6 745 960 TI: (30.1980)	23	1
9048 319 0660	Benennung: * Zylinderschraube DIN84-M4x12-Z4 Ausführungsart: TS 510 Bis. Masch. Nr.: 6 745 960 TI: (30.1980)	24	10
0000 989 0804	Benennung: * Regenschutztülle Ausführungsart: TS 510 Bis. Masch. Nr.: 6 745 960 TI: (30.1980)	25	1
1111 404 1202	Benennung: * Schwungrad Ausführungsart: TS 510 Bis. Masch. Nr.: 6 745 960 TI: (30.1980)	26	1
1111 195 4100	Benennung: * Anwerfrolle Ausführungsart: TS 510 Bis. Masch. Nr.: 6 745 960 TI: (30.1980)	27	1
1111 195 9300	Benennung: * Ring Ausführungsart: TS 510 Bis. Masch. Nr.: 6 745 960 TI: (30.1980)	28	1

Stückliste (23/26): X - Anwerfvorrichtung Reibung (f. ältere Bauar

Art.Nr.	Artikel	Bild-Nr.	Stk-Zahl
9048 319 0660	Benennung: * Zylinderschraube DIN84-M4x12-Z4 Ausführungsart: TS 510 Bis. Masch. Nr.: 6 745 960 TI: (30.1980)	29	4

Motorgeräte / Trennschleifgeräte / TS 510, 760
Stückliste (23/26): X - Anwerfvorrichtung Reibung (f. ältere Bauar

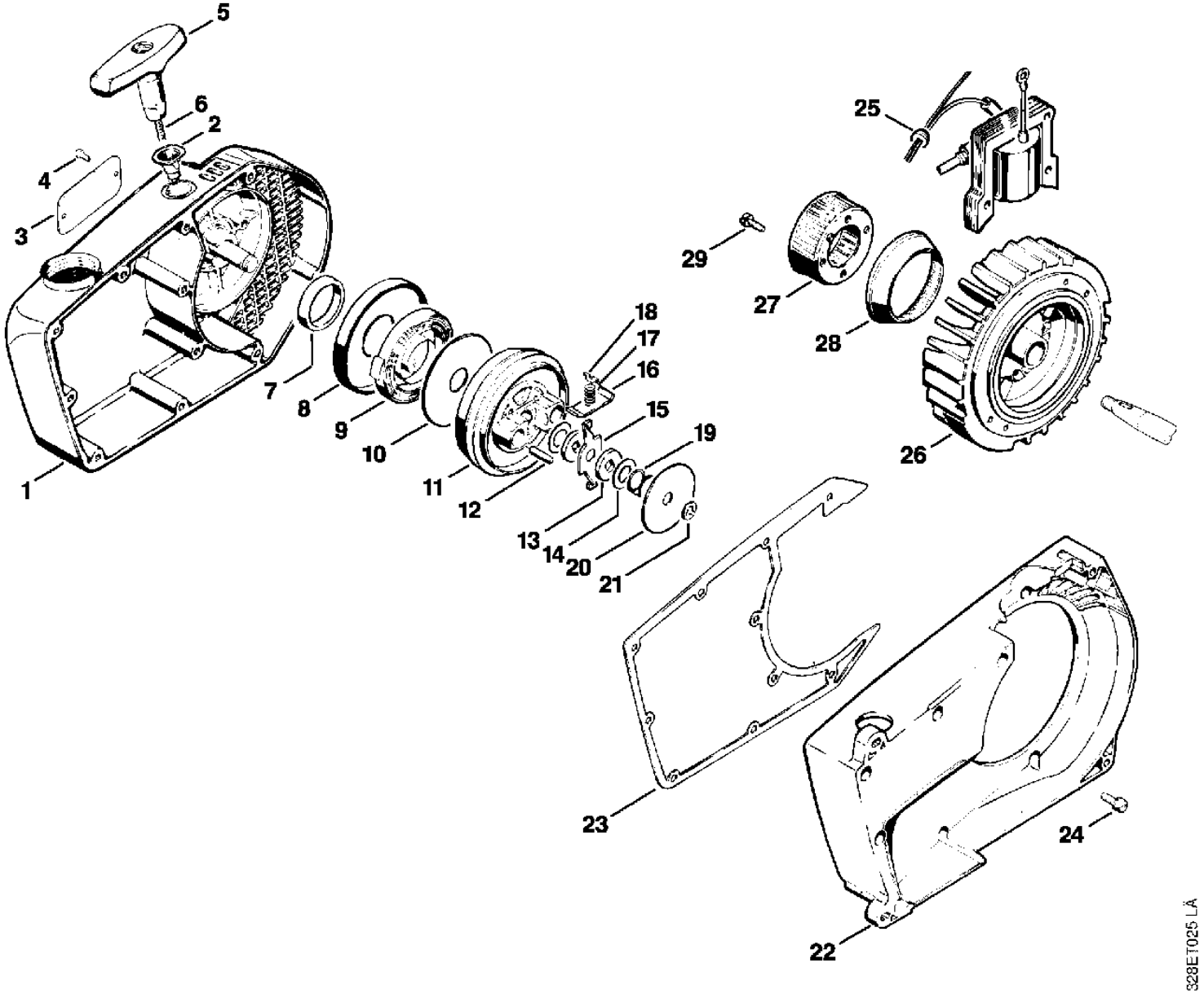

Motorgeräte / Trennschleifgeräte / TS 510, 760
Stückliste (24/26): Y - Druckwasserbehälter (f. ältere Bauart)

Art.Nr.	Artikel	Bild-Nr.	Stk-Zahl
4309 670 6002	Benennung: * Wasserbehälter (B,C) TI: (23.1996)	1	1
4309 670 6500	Benennung: * Griff mit Stange (B) TI: (23.1996)	2	1
4309 676 2500	Benennung: * Feder (B) TI: (23.1996)	3	1
9062 319 0630	Benennung: * Senkschraube DIN963-M4x8-5.8 (B) TI: (23.1996)	4	2
4309 676 2600	Benennung: * Führungsstopfen (B) TI: (23.1996)	5	1
9223 260 1100	Benennung: * Mutter DIN562-M8-04 (B) TI: (23.1996)	6	1
4309 676 2700	Benennung: * Kolben (B) TI: (23.1996)	7	1
4309 679 0400	Benennung: * Kolbenmanschette (B) TI: (23.1996)	8	1
4309 676 2800	Benennung: * Haube (B) TI: (23.1996)	9	1
4309 670 6600	Benennung: * Pumpenrohr (B) TI: (23.1996)	10	1
9645 945 8024	Benennung: * RDR A 42x4-NBR70 (B) TI: (23.1996)	11	1
4309 670 4500	Benennung: * Einsatz (B) TI: (23.1996)	12	1
4309 678 1700	Benennung: * Feder (B) TI: (23.1996)	13	1
4309 678 1000	Benennung: * Manometer (B) TI: (23.1996)	14	1
4309 679 0300	Benennung: * Dichtring (B) TI: (23.1996)	15	3
4309 678 1500	Benennung: * Sicherheitsventil (B) TI: (23.1996)	16	1
4309 676 3000	Benennung: * Schutzring (B) TI: (23.1996)	17	1
4309 678 1900	Benennung: * Schlauchnippel (B) TI: (23.1996)	18	1
9771 021 1400	Benennung: * Schlauchschelle 14-9 (B) TI: (23.1996)	19	1
4309 678 1100	Benennung: * Schlauch 4 m (B) TI: (23.1996)	20	1
4201 670 1700	Benennung: * Kupplungsmuffe 1/2" (B) TI: (23.1996)	21	1
4201 700 7300	Benennung: * Schlauchanschluss (B) TI: (23.1996)	22	1
9645 945 7506	Benennung: * RDR N 10x3-NBR70 (B) TI: (23.1996)	23	1
4201 670 1705	Benennung: * Kupplungsmuffe 3/4" (B) TI: (23.1996)	24	1

Motorgeräte / Trennschleifgeräte / TS 510, 760
Stückliste (24/26): Y - Druckwasserbehälter (f. ältere Bauart)

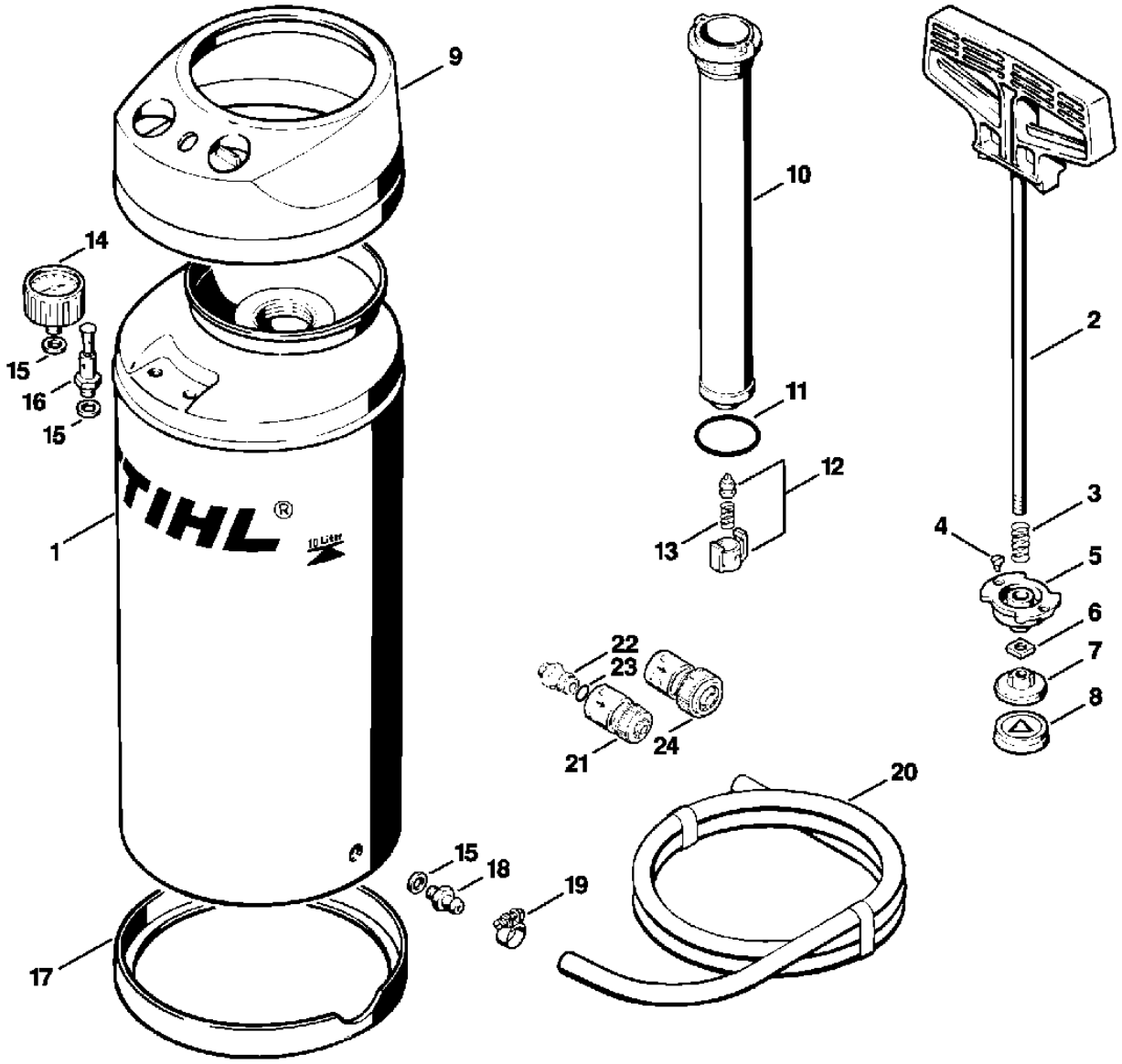

Motorgeräte / Trennschleifgeräte / TS 510, 760
Stückliste (25/26): Z - Lager mit Schutz (f. ältere Bauart)

Art.Nr.	Artikel	Bild-Nr.	Stk-Zahl
4201 007 1035	Benennung: * Lager mit Schutz Ø 300 mm (C) TI: (38.1995)		1
4201 700 8103	Benennung: * Schutz Ø 300 mm TI: (38.1995)	1	1
4205 791 3901	Benennung: * Lager TI: (38.1995)	2	1
9456 621 3600	Benennung: * Sicherungsring DIN472-32x1,2 TI: (38.1995)	3	2
9503 003 6440	Benennung: * Kugellager DIN625-6201-2RS TI: (38.1995)	4	2
0000 961 1206	Benennung: * Ring TI: (38.1995)	5	1
4201 704 0504	Benennung: * Welle TI: (38.1995)	6	1
4201 706 9202	Benennung: * Scheibe TI: (38.1995)	7	2
4201 706 9201	Benennung: * Scheibe TI: (38.1995)	8	2
4201 706 8801	Benennung: * Gummiring TI: (38.1995)	9	1
4205 706 2900	Benennung: * Flansch TI: (38.1995)	10	1
9079 346 0660	Benennung: * Flachkopfschraube DIN85-M4x12-10.9 TI: (38.1995)	11	9
4201 706 2600	Benennung: * Verstellhebel TI: (38.1995)	12	1
4205 706 2903	Benennung: * Flansch TI: (38.1995)	13	1
9086 216 1320	Benennung: * Flachkopfschraube DIN923-M6x20-5.8 (Stückzahl na TI: (38.1995)	14	1
9486 648 1010	Benennung: * Tellerfeder 15x8,2x0,6 (Stückzahl nach Bedarf) TI: (38.1995)	15	1
0000 958 1212	Benennung: * Scheibe TI: (38.1995)	16	1
4223 036 8600	Benennung: * Scheibenfeder TI: (38.1995)	17	1
4201 704 1000	Benennung: * Keilriemenscheibe TI: (38.1995)	18	1
9291 021 0200	Benennung: * Scheibe DIN125-A10,5 TI: (38.1995)	19	1
9211 260 1350	Benennung: * Mutter DIN936-M10x1LH-05 TI: (38.1995)	20	1
4201 700 8116	Benennung: * Schutz TI: (38.1995)	21	1
4201 760 9500	Benennung: * Spannschraube TI: (38.1995)	22	1
4201 708 8401	Benennung: * Sechskantschraube M8x42 TI: (38.1995)	23	2
9450 721 2150	Benennung: * Spannring 20x1,2 TI: (38.1995)	24	1
4201 708 8402	Benennung: * Sechskantschraube M10x18 TI: (38.1995)	25	1
4201 708 3004	Benennung: * Druckscheibe Ø 103 mm TI: (38.1995)	26	1
4201 708 3014	Benennung: * Druckscheibe Ø 103 mm TI: (38.1995)	27	1
4201 007 1040	Benennung: * Lager mit Schutz Ø 300 mm USA (C) TI: (38.1995)		1
4201 790 6005	Benennung: * Anschlag TI: (38.1995)	28	1

Motorgeräte / Trennschleifgeräte / TS 510, 760
Stückliste (25/26): Z - Lager mit Schutz (f. ältere Bauart)

Art.Nr.	Artikel	Bild-Nr.	Stk-Zahl
4201 790 9302	Benennung: * Gummipuffer TI: (38.1995)	29	1
9041 216 1230	Benennung: * Zylinderschraube DIN84-M6x8-5.8 TI: (38.1995)	30	1
9062 319 1260	Benennung: * Senkschraube DIN963-M6x12-4.8 TI: (38.1995)	31	1
4205 007 1035	Benennung: * Lager mit Schutz Ø 350 mm J (C) TI: (38.1995)		1
4205 700 8100	Benennung: * Schutz Ø 350 mm TI: (38.1995)	32	1
4205 708 3000	Benennung: * Druckscheibe Ø 118 mm TI: (38.1995)	33	1
4205 708 3010	Benennung: * Druckscheibe Ø 118 mm TI: (38.1995)	34	1
4205 007 1040	Benennung: * Lager mit Schutz Ø 350 mm USA (C) TI: (38.1995)		1
0000 708 4200	Benennung: * Wellenhülse (B) TI: (38.1995)	35	1

Motorgeräte / Trennschleifgeräte / TS 510, 760
Stückliste (25/26): Z - Lager mit Schutz (f. ältere Bauart)

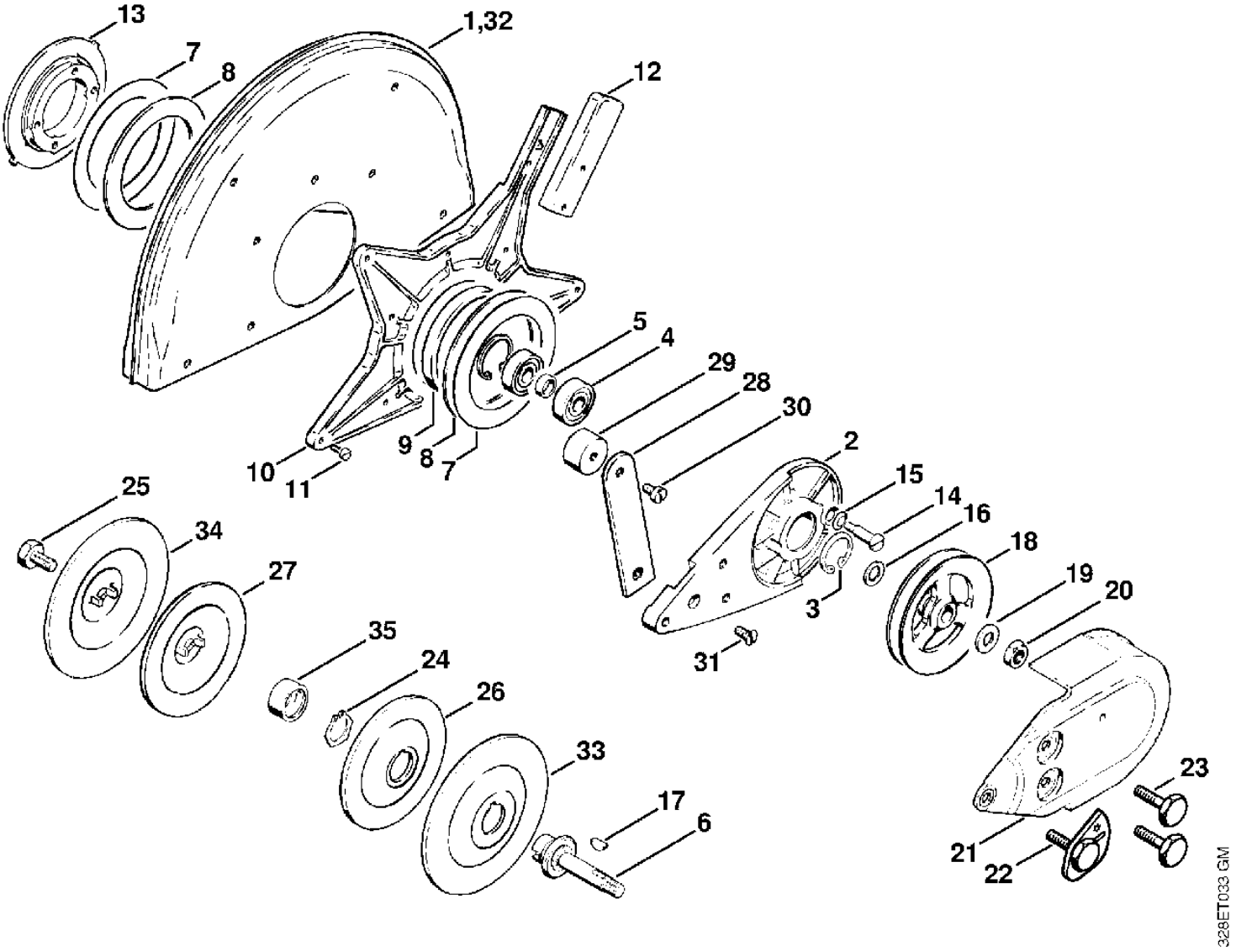

Motorgeräte / Trennschleifgeräte / TS 510, 760
Stückliste (26/26): AA - Wasseranschluss (f. ältere Bauart)

Art.Nr.	Artikel	Bild-Nr.	Stk-Zahl
4201 700 6801	Benennung: * Halter (B) TI: (38.1995)	1	1
9022 313 0710	Benennung: * Schraube IS-M4x20-8.8 (B) TI: (38.1995)	2	3
4201 676 0801	Benennung: * Absperrhahn 1/4" (B) TI: (38.1995)	3	1
9636 965 1430	Benennung: * Dichtring DIN7603-14x18 (B) TI: (38.1995)	4	1
4201 677 7802	Benennung: * Reduziernippel 1 1/8", A 1/4" (B) TI: (38.1995)	5	1
4201 677 1007	Benennung: * Verschraubung (B) TI: (38.1995)	6	1
4201 677 1008	Benennung: * Winkelverschraubung 1/8" (B) TI: (38.1995)	7	2
4201 677 8400	Benennung: * Hohlschraube (B) TI: (38.1995)	8	1
4201 708 8400	Benennung: * Hohlschraube (B) TI: (38.1995)	9	2
9041 216 0950	Benennung: * Zylinderschraube DIN84-M5x10-5.8 (B) TI: (38.1995)	10	2
9211 021 8900	Benennung: * Mutter DIN936-G1/8" (B) TI: (38.1995)	11	2
4201 678 1110	Benennung: * Schlauch 80 mm (B) TI: (38.1995)	12	1
4201 678 1111	Benennung: * Schlauch 195 mm (B) TI: (38.1995)	13	1
4201 670 1600	Benennung: * Kupplung (B) TI: (38.1995)		1
4201 670 1700	Benennung: * Kupplungsmuffe 1/2" (B) TI: (38.1995)	14	1
4201 700 7300	Benennung: * Schlauchanschluss (B) TI: (38.1995)	15	1
9645 945 7506	Benennung: * RDR N 10x3-NBR70 (B) TI: (38.1995)	16	1
4201 670 1705	Benennung: * Kupplungsmuffe 3/4" (B) TI: (38.1995)	17	1
9048 319 0710	Benennung: * Zylinderschraube DIN84-M4x20-Z4 (B) TI: (09.1994)	18	3
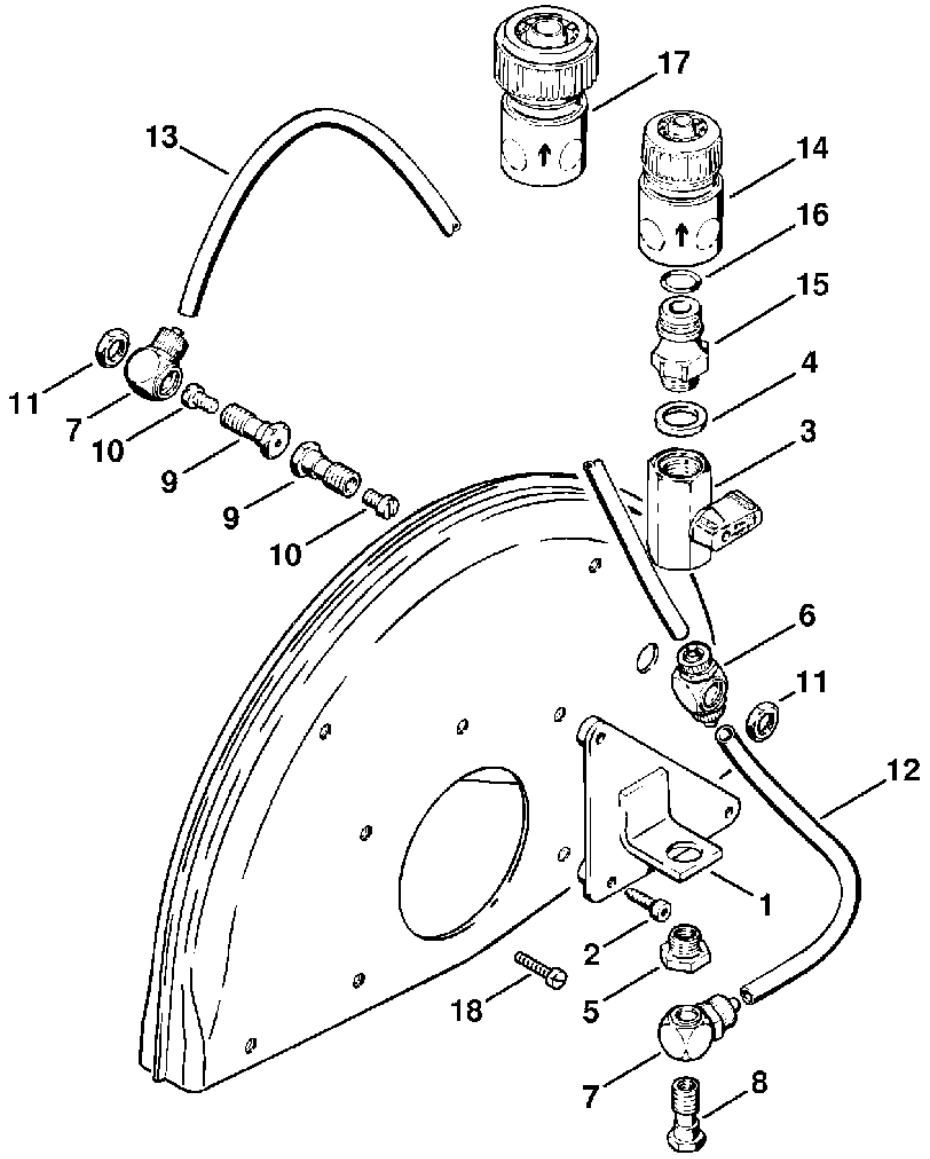
Motorgeräte / Trennschleifgeräte / TS 510, 760
Stückliste (26/26): AA - Wasseranschluss (f. ältere Bauart)